- **Wandhalter für Dome-Kameras**
- **Material: Aluminium**

L-WH10 (10364)

Wandhalter für Dome-Kameras.

Technische Daten	
Typ	Wandhalter
Abmessungen	122 mm x 76 mm x 160 mm (B x H x T)
Gewicht	500 g
Tragkraft	1000 g
Gehäusematerial	Aluminium
zul. Arbeitstemperatur	-40 °C bis +60 °C

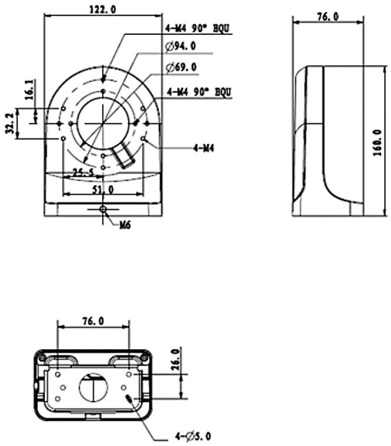

ITS GmbH | Feldstraße 97d | 33609 Bielefeld
Tel. +49 (0) 521 2706680 | FAX: +49 (0) 521 27066810 | info@its-sicherheit.de