- Anschlussbox für luna Kameras

L-AB9 (10371)

Stabile Anschlussbox für verschiedene Kameras, inkl. passender 3/4"-Kabelverschraubung mit geschlitzter Dichtung in einer Ausführung für ein oder zwei Kabel.

Technische Daten	
Typ	Anschlussbox
Abmessungen	Ø 161 mm x 38 mm (H)
Gewicht	480g
Tragkraft	3000 g
Gehäusematerial	Aluminium
Lieferumfang	Montagezubehör, inkl. passender Kabelverschraubung mit geschlitzter Dichtung für ein oder zwei Kabel.

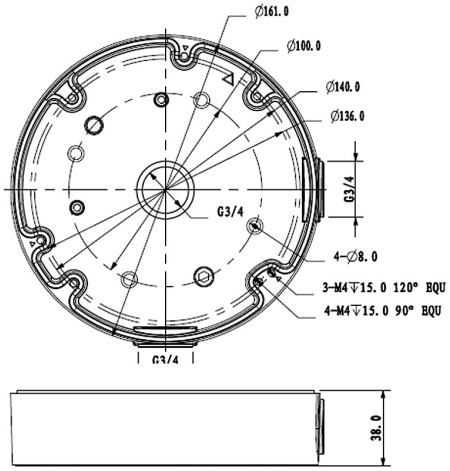

ITS GmbH | Feldstraße 97d | 33609 Bielefeld
Tel. +49 (0) 521 2706680 | FAX: +49 (0) 521 27066810 | info@its-sicherheit.de