- **Anschlussbox für Dome-Kameras**
- **Material: Aluminiumguss**

L-AB10 (10373)

Anschlussbox für Dome-Kameras.

Technische Daten	
Abmessungen	Ø 122 mm x 34 mm (H)
Gewicht	240 g
Tragkraft	1000 g
Gehäusematerial	Aluminium
zul. Arbeitstemperatur	-40 °C bis +60 °C
Lieferumfang	Montagezubehör, inkl. passender Kabelverschraubung mit geschlitzter Dichtung für ein oder zwei Kabel.

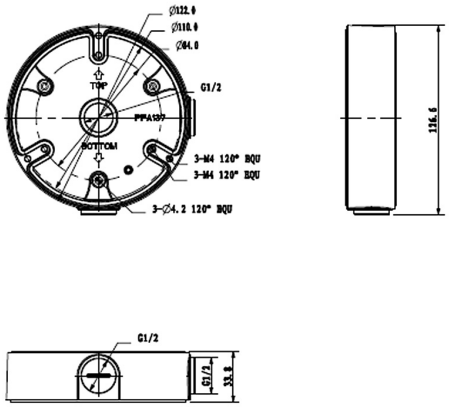

ITS GmbH | Feldstraße 97d | 33609 Bielefeld
Tel. +49 (0) 521 2706680 | FAX: +49 (0) 521 27066810 | info@its-sicherheit.de