Boxkamera

- **Boxkamera (HD-CVI)**
- **Full HD (1080p)**
- **1/2,9" progressive scan CMOS sensor**
- **TV out (BNC) umschaltbar NTSC/PAL**
- **Spannungsversorgung 230VAC**

L-BN-2501 (10451)

Die L-BN-2501 ist eine HD-CVI Boxkamera. Die CVI-Technik ermöglicht die Übertragung eines analogen Videosignals in FullHD bis zu einer Länge von 500m. Passende Objektive (nicht im Lieferumfang) werden über CS angeschlossen. Der DSP (Signalprozessor) der Kamera ermöglicht zahlreiche Einstellungen für optimale Bildqualität auch bei schwierigen Lichtverhältnissen (OSD über Koaxkabel). Die Spannungsversorgung erfolgt über 230VAC.

Technische Daten	
Aufnahmesensor	1/2,9" CMOS
Lichtempfindlichkeit	1 Lux bei F1.2
Objektiv	Objektivaufnahme: C/CS Mount
Blendenöffnung (max.)	F1.2
Auflösung	1920 x 1080 px
Bewegungserkennung	Ja
Gegenlichtkompensation	DWDR, BLC, HLC
Tag/Nacht Umschaltung	automatisch, manuell, externer Sensor
Rauschunterdrückung	Digital
Weißabgleich	automatisch, manuell
Entnebelungsfunktion	Ja
Verstärkungsregelung (AGC)	manuell
Privatzonenmaskierung	Ja, 16 Bereiche
Spannungsversorgung	230 V AC
Leistungsaufnahme	max. 4,8 W
Videonorm	HD-CVI, CVBS
Videoausgang	1 x BNC: HD-CVI 1 x BNC-Adapter: CVBS
Abmessungen	61 mm x 53 mm x 128 mm (L x B x H)
Gewicht	180 g
Material	Aluminium
zul. Betriebstemperatur	-10 °C bis +50 °C

Lieferumfang	C-Mount Adapterring, Adapterplatte mit Stativgewinde, Anschlußkabel für Videoausgang, Stecker für AI-Blendenanschluß, Werkzeug, Schrauben, BDA

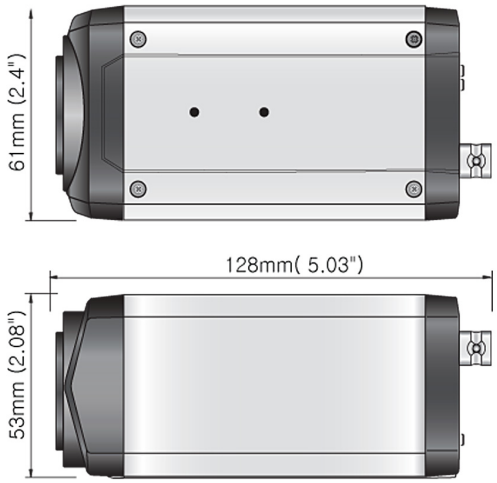

Zubehör	
M13VG288IR (10560)	3MP Tag/Nacht (IR) Objektiv
M13VG850IR (10291)	3MP Tag/Nacht (IR) Objektiv

ITS GmbH | Feldstraße 97d | 33609 Bielefeld
Tel. +49 (0) 521 2706680 | FAX: +49 (0) 521 27066810 | info@its-sicherheit.de