- **Anschlussbox für Dome-Kameras**
- **Material: Aluminiumguss**

L-AB12 (10389)

Anschlussbox für Dome Kameras.

Technische Daten	
Typ	Anschlussbox
Abmessungen	Ø 110 mm x 33,5 mm (H)
Gewicht	180 g
Tragkraft	3000 g
Gehäusematerial	Aluminiumguss, lackiert
zul. Arbeitstemperatur	-40 °C bis +60 °C
Lieferumfang	inkl. passender 1/2"-Kabelverschraubung mit geschlitzter Dichtung in einer Ausführung für ein Kabel.

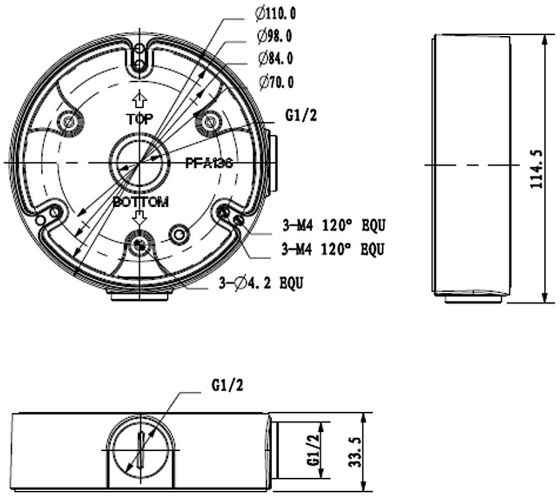

ITS GmbH | Feldstraße 97d | 33609 Bielefeld
Tel. +49 (0) 521 2706680 | FAX: +49 (0) 521 27066810 | info@its-sicherheit.de