Bewegbare Kamera

- **IR PTZ Kamera (HD-CVI)**
- **1/2,8" Exmor CMOS**
- **Auflösung FullHD (1920x1080px)**
- **10x optischer Zoom 5,1~51mm**
- **IR Strahler (bis 80m)**
- **IP66 Wetterschutz**
- **Spannungsversorgung 12VDC**

L-KS-2605 (10460)

Die L-KS-2605 ist eine Mini PTZ HD-CVI Kamera mit mit 10x optischem Zoom (f=5,1mm~51mm) und IR-Beleuchtung (bis zu 80m). Der HD-CVI Standard ermöglicht eine Langstreckenübertragung (max. 500m) von HD-Video (720p, 1080p) über Koax-Kabel. Neben dem Video werden auch Daten zur Steuerung (PTZ) und Konfiguration (OSD) über das gleiche Kabel übertragen und komfortabel über einen Digitalrekorder eingestellt. Die PTZ-Funktion der Kamera dient zur Einstellung aus der Ferne und gelegentlichen Steuerungen, jedoch nicht zum DAUER-STEUER-BETRIEB. Der 1/2,8" progressive scan CMOS liefert Bilder in FullHD (1920x1080px) mit bis zu 25 Bildern/s. Der IR-Strahler und der mechanische IR-Cut Filter (ICR) ermöglicht den Tag/Nacht Einsatz, auch bei schlechten Lichtverhältnissen. Die Kamera ist wettergeschützt (IP66) und für einen Temperatureinsatzbereich von -30°C~+60°C ausgelegt. Die Spannungsversorgung erfolgt über 12VDC. Im Lieferumfang befinden sich Wandhalter und Installationsanleitung.

Technische Daten	
Aufnahmesensor	1/2,8" CMOS
Lichtempfindlichkeit	0,01 Lux bei F1.6
Objektiv	5,1 mm bis 51 mm (Motorzoom)
Blendenöffnung (max.)	F1.6
Blickwinkel	8° - 60° (H)
Auflösung	1920 x 1080 px
Bildraten	bis 25 bps bei 1920 x 1080
IR-Beleuchtung	bis 80 m
Entdecken	W: 73 m T: 550 m
Beobachten	W: 29 m T: 218 m
Erkennen	W: 15 m T: 110 m
Identifizieren	W: 7 m T: 55 m
Verschlusszeiten	1/25 - 1/30.000 Sek.
Tag/Nacht Umschaltung	automatisch, manuell
Rauschunterdrückung	2D NR, 3D NR
Weißabgleich	automatisch, manuell
Spiegel Funktion	Ja
Privatzonenmaskierung	Ja
Optischer Zoom	10-fach
Schwenkgeschwindigkeit	0,5 ~ 12°/Sek.

Neigegeschwindigkeit	0,5 ~ 10°/Sek.
Schwenkbereich	250°
Neigebereich	-5° ~ 55°
Presetpositionen	256
Steuer Schnittstellen	RS-485
Spannungsversorgung	12 V DC
Leistungsaufnahme	max. 12W
Videonorm	HD-CVI, HD-CVI, TVI, AHD, CVBS umschaltbar per RS485
Videoausgang	1 x BNC
Schutzart	IP66
Abmessungen	144 mm x 133 mm x 94 mm (L x B x H)
Gewicht	1100 g
Material	Aluminium, Kunststoff
zul. Betriebstemperatur	-30 °C bis +60 °C
Lieferumfang	Montagezubehör, BDA, Wandarm

ITS GmbH | Feldstraße 97d | 33609 Bielefeld
Tel. +49 (0) 521 2706680 | FAX: +49 (0) 521 27066810 | info@its-sicherheit.de

L-KS-2605 (10460)

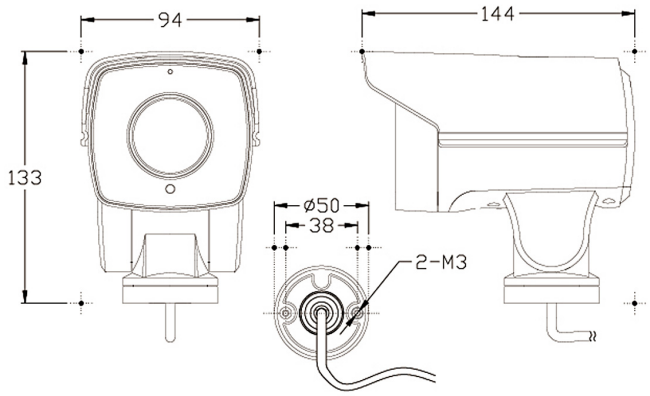

Zubehör	
L-MA1 (10405)	Mastadapter
L-EA1 (10407)	Eckadapter
L-AB5 (10367)	Anschlußbox weiß

ITS GmbH | Feldstraße 97d | 33609 Bielefeld
Tel. +49 (0) 521 2706680 | FAX: +49 (0) 521 27066810 | info@its-sicherheit.de