- **Anschlussbox für Kameras**
- **Material: Aluminiumguss**

L-AB14 (10397)

Anschlussbox für Kameras

Technische Daten	
Typ	Anschlussbox
Abmessungen	Ø 124 mm x 41 mm (H)
Gewicht	350 g
Tragkraft	3000 g
Gehäusematerial	Aluminium
Schutzart	IP66
zul. Arbeitstemperatur	-40 °C bis +60 °C
Lieferumfang	Montagezubehör, inkl. passender Kabelverschraubung mit geschlitzter Dichtung für ein oder zwei Kabel.

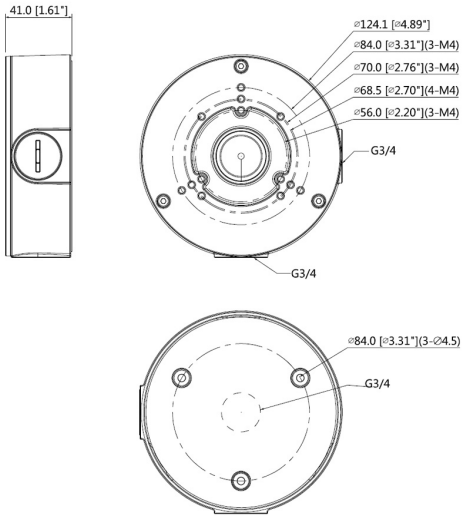

ITS GmbH | Feldstraße 97d | 33609 Bielefeld
Tel. +49 (0) 521 2706680 | FAX: +49 (0) 521 27066810 | info@its-sicherheit.de