- Adapter für Dome-Kamera
- zum Anschluss an Wand- oder Deckenhalter

L-HA4 (10556)

Spezieller Adapter für eine 4-fach 2 MP Dome-Kamera für eine Deckenmontage mit Distanz. Für diese Art der Montage wird zwingend zusätzlich die Deckenhalterung L-DV1 und der Montage-Adapter L-HA5 benötigt.

Technische Daten	
Typ	Halterung
Abmessungen	Ø 140 mm x 39,5 mm (H)
Gewicht	230 g
Tragkraft	3000 g
Gehäusematerial	Aluminium
zul. Arbeitstemperatur	-40 °C bis +60 °C

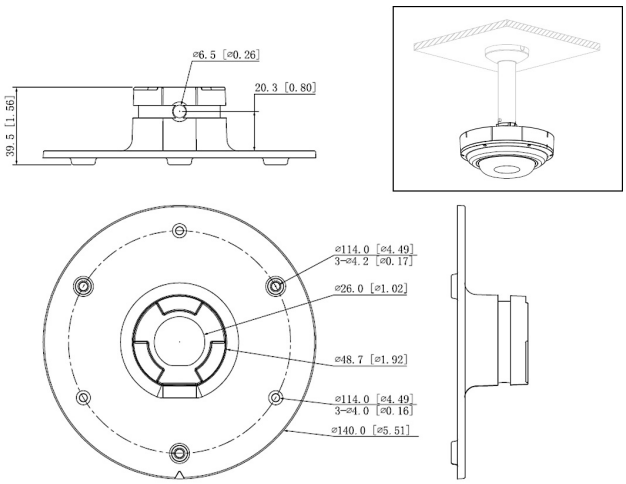

Zubehör	
L-HA5 (10557)	Adapter für Anschluss an Deckenhalterung
L-DV1 (10422)	Deckenhalterung lang (220mm)

ITS GmbH | Feldstraße 97d | 33609 Bielefeld
Tel. +49 (0) 521 2706680 | FAX: +49 (0) 521 27066810 | info@its-sicherheit.de

© ITS GmbH