Anschlussboxen

- stabile Anschlussbox
- wettergeschützt (IP66)

L-AB16 (10620)

Anschlußbox zur komfortablen Aufputzmontage von Kameras, enthält 2 passende Kabelverschraubungen mit geschlitzter Dichtung. Die Anschlussbox ist mit einem Scharnier ausgestattet. Das Gehäuse ist wassergeschützt (IP66). Im Lieferumfang befindet sich passendes Montagematerial.

Technische Daten	
Typ	Anschlussbox
Abmessungen	160,4 mm x 228,4 mm x 84,7 mm (L x H x T)
Gewicht	1560 g
Tragkraft	8000 g
Gehäusematerial	Aluminium
zul. Arbeitstemperatur	-40 °C bis +60 °C
Lieferumfang	Montagezubehör, inkl. passender Kabelverschraubung mit geschlitzter Dichtung für ein oder zwei Kabel.

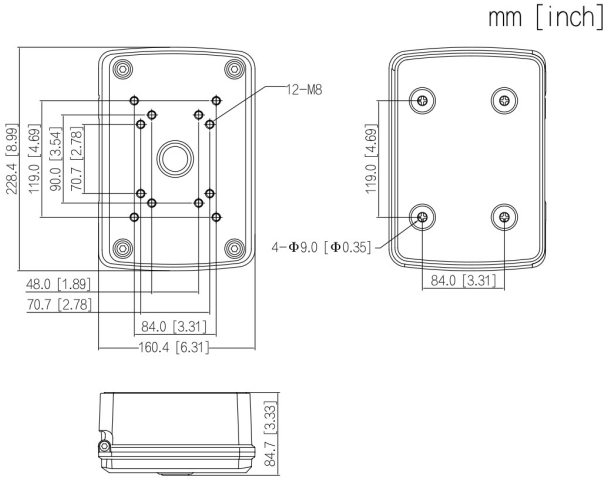

ITS GmbH | Feldstraße 97d | 33609 Bielefeld
Tel. +49 (0) 521 2706680 | FAX: +49 (0) 521 27066810 | info@its-sicherheit.de