Bewegbare Kamera

- **Mini High-Speed HD Dome Kamera**
- **1/2,8" Starvis CMOS**
- **Auflösung FullHD (1920 x 1080 px)**
- **15-fach optischer Zoom 5 - 75 mm**
- **Vandalismusgeschützt (IK10)**
- **Spannungsversorgung 12 V DC**

L-SC-2203 (10675)

Die L-SC-2203 ist eine HD-CVI PTZ-Kamera mit 15-fach optischem Zoom (5 ~ 75 mm). Die Kamera ist vandalismusgeschützt (IK10). Der 1/2,8" STARVIS CMOS-Sensor liefert eine maximale Auflösung von Full HD (1920 x 1080 px) mit bis zu 25 Bildern pro Sekunde. Einstellungen an der Kamera können komfortabel über das OSD-Menü der Kamera vorgenommen werden. Für die Einstellungen der Kamera und Aufnahme der Videos wird ein Rekorder benötigt. Die Stromversorgung erfolgt über 12 V DC.

Technische Daten	
Aufnahmesensor	1/2,8" CMOS
Lichtempfindlichkeit	0,005 Lux bei F1.6
Objektiv	5 mm bis 75 mm (Motorzoom)
Blendenöffnung (max.)	F1.6
Blickwinkel	5,1° - 58,9° (H)
MOD (Minimale Objekt Distanz)	1,0 m
Auflösung	1920 x 1080 px
Bildraten	bis 25 bps bei 1920 x 1080
Entdecken	1034 m
Beobachten	409 m
Erkennen	205 m
Identifizieren	103 m
Verschlusszeiten	1/3 - 1/100.000 Sek.
Gegenlichtkompensation	WDR (120dB), BLC, HLC
Tag/Nacht Umschaltung	ICR (automatisch, manuell)
Bilddrehung	0°/180°
Rauschunterdrückung	2D NR, 3D NR
Weißabgleich	auto, manuell, Tracking, indoor, outdoor, natürliches Licht, Straßenlampe
Elektronische Bildstabilisierung	Ja
Entnebelungsfunktion	Ja
Verstärkungsregelung (AGC)	automatisch, manuell
Privatzonenmaskierung	Ja, 24 Bereiche

ROI Funktion	Ja
Steuerprotokoll	DH-SD, Pelco P/D (auto-erkennung)
Optischer Zoom	15-fach
Schwenkgeschwindigkeit	300°/Sek.
Neigegeschwindigkeit	200°/Sek.
Schwenkbereich	360°
Neigebereich	-2°~ 90° mit Autoflip
Presetpositionen	300
Tour	Ja
Muster (Pattern)	Ja
Scan	Ja
Alarm Eingänge	2
Alarm Ausgänge	1
Audio Eingänge	1
Steuer Schnittstellen	RS-485
Spannungsversorgung	12 V DC (±10 %)
Leistungsaufnahme	max. 12 W
Videonorm	HD-CVI, TVI, AHD, CVBS umschaltbar per Rekorder oder DIP Schalter auf Platine
Videoausgang	1 x BNC
Schutzart	IK10
Abmessungen	Ø 198 mm x 158 mm (H)
Gewicht	2300 g

ITS GmbH | Feldstraße 97d | 33609 Bielefeld
Tel. +49 (0) 521 2706680 | FAX: +49 (0) 521 27066810 | info@its-sicherheit.de

L-SC-2203 (10675)

Material	Aluminium
zul. Betriebstemperatur	-30 °C bis +60 °C
Lieferumfang	Netzteil, Montagezubehör, Bedienungsanleitung

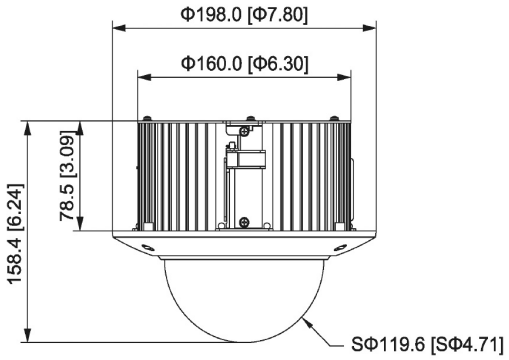

ITS GmbH | Feldstraße 97d | 33609 Bielefeld
Tel. +49 (0) 521 2706680 | FAX: +49 (0) 521 27066810 | info@its-sicherheit.de