Bewegbare Kamera

- 4 MP | 1/2,8" CMOS Sensor
- 32x optischer Zoom | 56° - 2° (H)
- Videoanalyse (IVS+)
- Auto Tracking
- 24 V DC, PoE | IP67, IK10

L-SE-5403 (10718)

Die L-SE-5403 ist eine Highspeed-IP-Dome-Kamera mit 32-fach optischem Zoom (f=4,8-154 mm) und IR-Beleuchtung (bis zu 150 m). Sie ist wetter- und vandalismusgeschützt (IP67, IK10) und für einen Temperatureinsatzbereich von -40 °C bis +70 °C ausgelegt. Der 1/2,8" STARVIS CMOS liefert Bilder in einer Auflösung von 2560 x 1440 px. Der mechanische IR-Cut Filter ermöglicht den Tag/Nacht Einsatz, auch bei schlechten Lichtverhältnissen. Über den integrierten microSD-Kartenslot kann eine Datenaufzeichnung direkt an der Kamera erfolgen. Zahlreiche weitere Funktionen wie Triplestream (H.265/H.264/MJPEG), intelligente Videoanalysefunktionen, Gesichtserkennung, Audio, Privatzonenmaskierung, Auto-Tracking und Alarmein-/Ausgänge (2/1) erweitern das Einsatzgebiet dieser Kamera. Die Spannungsversorgung erfolgt wahlweise über PoE plus (802.3at) oder 24 V DC. Ein Wandhalter und ein Netzgerät befinden sich im Lieferumfang.

Technische Daten	
Aufnahmesensor	1/2,8" CMOS
Lichtempfindlichkeit	0,005 Lux bei F1.6
Objektiv	4,8 mm bis 154 mm (Motorzoom)
Blendenöffnung (max.)	F1.6
Blickwinkel	2,4° - 55,8° (H)
MOD (Minimale Objekt Distanz)	0,8 m
Auflösung	2560 x 1440 px
Bildraten	Mainstream: bis 25 bps bei 2560×1440 Substream: bis 25 bps bei 704x576 Thirdstream: bis 25 bps bei 1920x1080
Kompressionsverfahren	H.265, H.264, H.265+, H.264+, MJPEG (nur Substream)
Bitrate	3 kbps-20480 kbps
IR-Beleuchtung	bis 150 m
Entdecken	W: 105 m T: 2445 m
Beobachten	W: 42 m T: 970 m
Erkennen	W: 21 m T: 489 m
Identifizieren	W: 11 m T: 244 m

KI-Technologie	Objektklassifizierung (Personen / Fahrzeuge)
Bewegungserkennung	Ja
Intelligente Bewegungserkennung	Ja
Verschlusszeiten	1/1 ~ 1/30.000 s
Videoanalyse (IVS)	Stolperdraht, Eindringen, hinzugefügtes/fehlendes Objekt, Parkraumüberwachung, Herumlungern, Menschenansammlungen, Personenzählung, Motivwechsel, Gesichtserkennung Schnelle Bewegung
Gegenlichtkompensation	WDR (120 dB), BLC, HLC
Tag/Nacht Umschaltung	automatisch, manuell
Bilddrehung	0°/180°
Rauschunterdrückung	2D NR, 3D NR
Weißabgleich	auto, manuell, Tracking, indoor, outdoor, natürliches Licht, Straßenlampe
Elektronische Bildstabilisierung	Ja
Entnebelungsfunktion	Ja
Verstärkungsregelung (AGC)	automatisch, manuell
Privatzonenmaskierung	Ja, 24 Bereiche

ITS GmbH | Feldstraße 97d | 33609 Bielefeld
Tel. +49 (0) 521 2706680 | FAX: +49 (0) 521 27066810 | info@its-sicherheit.de

L-SE-5403 (10718)

ROI Funktion	Ja
Steuerprotokoll	DH-SD, Pelco P/D (auto-erkennung)
Optischer Zoom	32-fach
Schwenkgeschwindigkeit	Manuell: 0,1°/s - 300°/s Preset: 400°/s
Neigegeschwindigkeit	Manuell: 0,1 - 200°/Sek., Preset: 300°/Sek.
Schwenkbereich	360°
Neigebereich	-15° bis 90° mit Autoflip
Presetpositionen	300
Tour	Ja
Muster (Pattern)	Ja
Scan	Ja
Automatische Zielverfolgung (Auto	Ja
Alarm Eingänge	2
Alarm Ausgänge	1
Audio Eingänge	1
Audio Ausgänge	1
Steuer Schnittstellen	10/100 Base-T Ethernet (RJ45)
Integration	ONVIF (Profile S, G, T), CGI, P2P
Bedienung	lunaCMS, Browser, APP (iOS, Android)
HTTP-Befehl	Ja
Spannungsversorgung	24 V DC (±25 %), PoE+ (802.3at)
Leistungsaufnahme	max. 22 W
Speicheroptionen	MicroSD-Kartenslot (max. 512 GB), FTP, NAS
Schutzart	IP67 IK10
Abmessungen	Ø190 mm x 332 mm (H)
Gewicht	4700 g
Material	Metall
zul. Betriebstemperatur	-40 °C bis +70 °C
Lieferumfang	Netzteil, Wandhalter, Software, Montagezubehör, Bedienungsanleitung

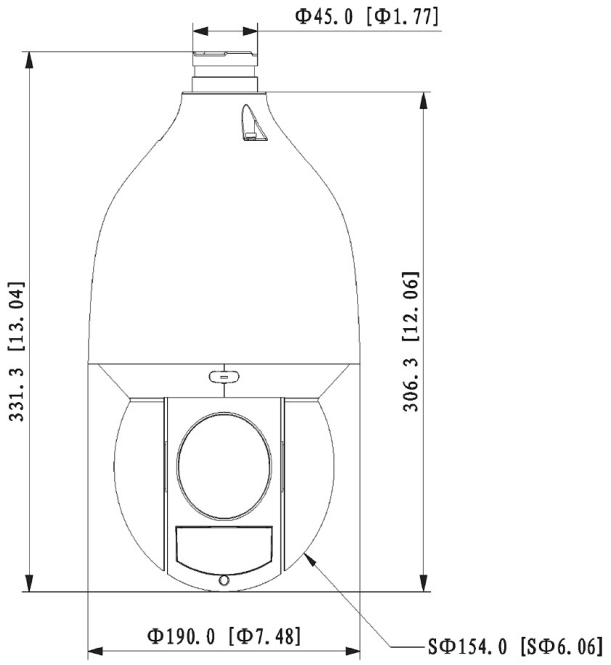

Zubehör	
L-HA5 (10557)	Adapter für Anschluss an Deckenhalterung
L-MA1 (10405)	Mastadapter
L-DV1 (10422)	Deckenhalterung lang (220mm)
L-EA1 (10407)	Eckadapter
L-AB18 (10796)	Anschlußbox weiß

ITS GmbH | Feldstraße 97d | 33609 Bielefeld
Tel. +49 (0) 521 2706680 | FAX: +49 (0) 521 27066810 | info@its-sicherheit.de