- **12 W Aktiv Horn Lautsprecher**
- **Integrierter 12 W-Verstärker**
- **IP67 Wetter- und Staubschutz**
- **Spannungsversorgung 8 - 16 V DC**

L-LS02 (10727)

Der L-LS02 ist ein aktiver Druckkammerlautsprecher mit einer maximalen Ausgangsleistung von 12 W. Eingangssignal und Spannungsversorgung werden über ein Kabel mit offenen Enden zugeführt. Der Lautsprecher ist für den Außeneinsatz geeignet (IP67) und verfügt über ausreichend Leistung um auch größere Areale zu beschallen.

Technische Daten	
Schutzart	IP67
Spannungsversorgung	8 - 16 V DC (offene Kabelenden)
Lieferumfang	Lautsprecher inkl. Montagebügel
Schalldruckpegel (SPL)	106 dB
Streuung	140° / 33° bei (-6dB) 1kHz / 4kHz
Stromaufnahme	max. 800 mA
Typ	Aktiver Außenlautsprecher
Gehäuse/Material	ASA
Abmessungen	207 mm (L) x 186 mm (B) x 144 mm (H)
Ausgangsleistung	max. 12 W
Audio Ein-/ Ausgänge	Audio NF-Signaleingang, max. 1 V (offene Kabelenden)
Schallleistungspegel (SWL)	117 dB
Frequenzbereich	350 Hz - 11.000 Hz
zul. Betriebstemperatur	-50 °C bis 90 °C
Gewicht (netto)	1,8 kg
Farbe	RAL 7035

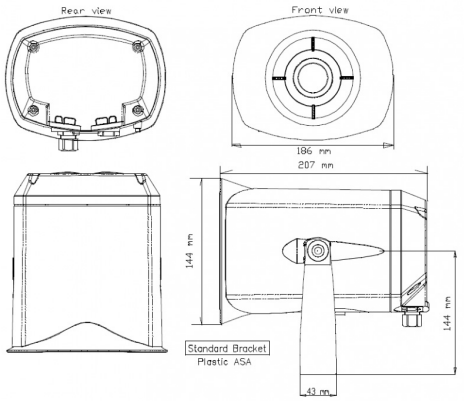

Zubehör	
L-WH30 (10758)	Wandhalter für Hornlautsprecher L-LS02

ITS GmbH | Feldstraße 97d | 33609 Bielefeld
Tel. +49 (0) 521 2706680 | FAX: +49 (0) 521 27066810 | info@its-sicherheit.de