Bulletkamera

- **Bullet Kamera**
- **Auflösung 1920 x 1080 px (FullHD)**
- **3,6 mm Objektiv**
- **IR-Reichweite 80 Meter**
- **wettergeschützt (IP67)**
- **Spannungsversorgung 12 V DC, PoC AT**

L-KD-2200-P (10781)

Die L-KD-2200-P ist eine kompakte HD-CVI Kamera mit IR-Strahler (max. 80 m) für den Innen- und Außeneinsatz (IP67). Der 2 MP CMOS Sensor liefert eine max. Auflösung von 2 Megapixeln (1920 x 1080 px) mit bis zu 25 Bildern pro Sekunde. Die Kamera ist mit einem 3,6 mm Festbrennweiten-Objektiv ausgestattet und verfügt über einen mechanischen IR Cut Filter (ICR). Das HD-CVI Signal kann auf TVI, AHD oder CVBS umgeschaltet werden. Einstellungen an der Kamera können komfortabel über das OSD-Menü der Kamera vorgenommen werden. Für die Einstellungen der Kamera und Aufnahme der Videos wird ein Rekorder benötigt. Die Stromversorgung erfolgt über 12 V DC oder über PoC (Power over Coax). Für die PoC Einspeisung wird ein PoC-fähiger Rekorder benötigt.

Technische Daten	
Aufnahmesensor	1/2,8" CMOS
Lichtempfindlichkeit	0,02 Lux bei F1.9
Objektiv	3,6 mm
Blendenöffnung (max.)	F1.9
Blickwinkel	84° (H)
MOD (Minimale Objekt Distanz)	0,8 m
Auflösung	1920 x 1080 px
Bildraten	bis 25 bps bei 1920 x 1080
IR-Beleuchtung	bis 80 m
Entdecken	52 m
Beobachten	21 m
Erkennen	11 m
Identifizieren	5 m
Verschlusszeiten	1/25 - 1/100.000 Sek.
Gegenlichtkompensation	DWDR, BLC, HLC
Tag/Nacht Umschaltung	ICR (automatisch, manuell)
Rauschunterdrückung	2D NR
Weißabgleich	automatisch, manuell
Spiegel Funktion	Ja
Verstärkungsregelung (AGC)	automatisch, manuell
Privatzonenmaskierung	Ja, 8 Bereiche
Mikrofon	Ja
Spannungsversorgung	12 V DC (±30 %), PoC AT (nur CVI)

Leistungsaufnahme	max 4,9 W
Videonorm	HD-CVI, TVI, AHD, CVBS umschaltbar per OSD
Videoausgang	1 x BNC
Schutzart	IP67
Abmessungen	240,7 mm x 90,7 mm x 90,4 mm (L x B x H)
Gewicht	430 g
Material	Aluminium
zul. Betriebstemperatur	-40 °C bis +60 °C
Lieferumfang	Montagezubehör, BDA

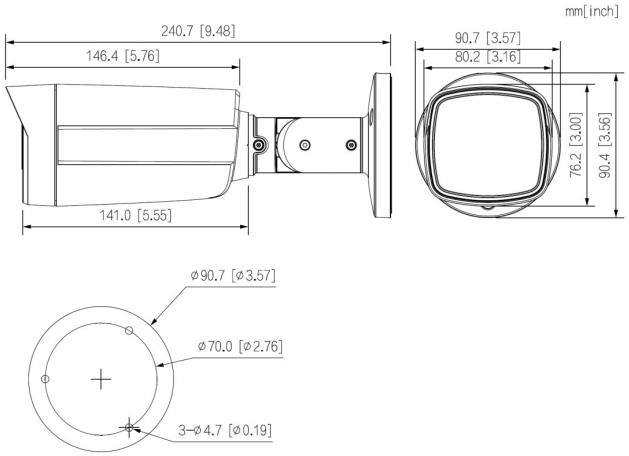

ITS GmbH | Feldstraße 97d | 33609 Bielefeld
Tel. +49 (0) 521 2706680 | FAX: +49 (0) 521 27066810 | info@its-sicherheit.de

L-KD-2200-P (10781)

Zubehör	
L-MA1 (10405)	Mastadapter
L-MA2 (10406)	Mastadapter
L-EA1 (10407)	Eckadapter
L-AB6 (10368)	Anschlußbox weiß 3-Loch
L-AB14 (10397)	Anschlussbox, IP66

ITS GmbH | Feldstraße 97d | 33609 Bielefeld
Tel. +49 (0) 521 2706680 | FAX: +49 (0) 521 27066810 | info@its-sicherheit.de

© ITS GmbH