- **Anschlussbox**
- **stabile Ausführung mit Scharnier**
- **Kabeldurchführungen unten, vorne und hinten**
- **Material: Aluminium**
- **wettergeschützt (IP66)**

L-AB18 (10796)

Stabile Anschlussbox zur komfortablen Aufputzmontage von Kameras. Das Gehäuse ist wettergeschützt (IP66). Die Klapptür kann rechts oder links angeschlagen werden. Für eine komfortable Nutzung und Montage sorgen mehrere verschließbare Kabeldurchführungen (fünf an einer Seite, drei auf der Frontplatte, drei auf der Rückseite, je Ø 17 mm). Im Inneren sind optional zu nutzende Hutschienen und ein Alukäfig für ein Netzteil vorgesehen. Zur Montage kann zunächst die Rückhalterung abgenommen werden, um diese separat und einfacher anzubringen.

Technische Daten	
Typ	Anschlussbox
Abmessungen	248 mm x 297 mm x 131 mm (L x H x T)
Gewicht	3380 g
Gehäusematerial	Aluminium
Schutzart	IP66
zul. Arbeitstemperatur	-40 °C bis +60 °C
Lieferumfang	Montagezubehör, inkl. passender Kabelverschraubung mit geschlitzter Dichtung für ein oder zwei Kabel.

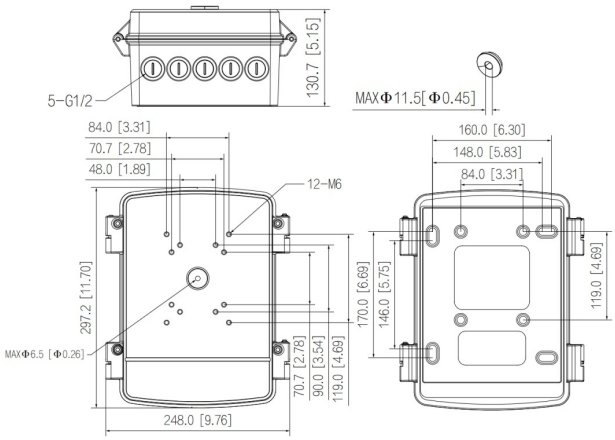

ITS GmbH | Feldstraße 97d | 33609 Bielefeld
Tel. +49 (0) 521 2706680 | FAX: +49 (0) 521 27066810 | info@its-sicherheit.de