Monitor 4:3

- **12,1" LCD-Display (4:3)**
- **Auflösung 800x600px**
- **Metallgehäuse**
- **BNC/VGA/HDMI IN, BNC OUT**
- **VESA 75**

DSM12.1-WGF (8088)

12,1" Flachbildschirm im Metallgehäuse mit Glas-Front, Videoeingang (BNC/VGA/HDMI) und BNC-Ausgang. Das TFT-Display hat eine Auflösung von 800 x 600px mit einem Kontrastverhältnis von 450:1. Der Monitor ist VESA fähig (75). Standfuß, Netzteil, und HDMI-Kabel sind im Lieferumfang enthalten.

Technische Daten	
Lieferumfang	Anleitung, Standfuß, Netzteil, HDMI-Kabel
Format	0,16875
Farbe	schwarz
Menüsprache	diverse, u.a. Deutsch, Englisch, Französisch
max. Luftfeuchtigkeit	70 % RL
Leistungsaufnahme	max 24 W
Bauart	Desktop Monitor
Videopegel	1 Vss / 75 Ohm
Videoausgang	1 x BNC
Bedienung	OSD (Tasten)
Farbtiefe	16,7 Mio.
Abmessungen	B: 302,5 mm x H: 240 mm x T: 41,5 mm (ohne Standfuß)
Typ	LED-Monitor
Gehäuse/Material	Aluminium, lackiert
Hintergrundbeleuchtung	LED
zul. Betriebstemperatur	-10 °C ~ +50 °C
Spannungsversorgung	12VDC/2A (Netzteil)
VESA	75mm
Videoeingang	je 1 x BNC/VGA/HDMI
Gewicht (netto)	2,1 kg

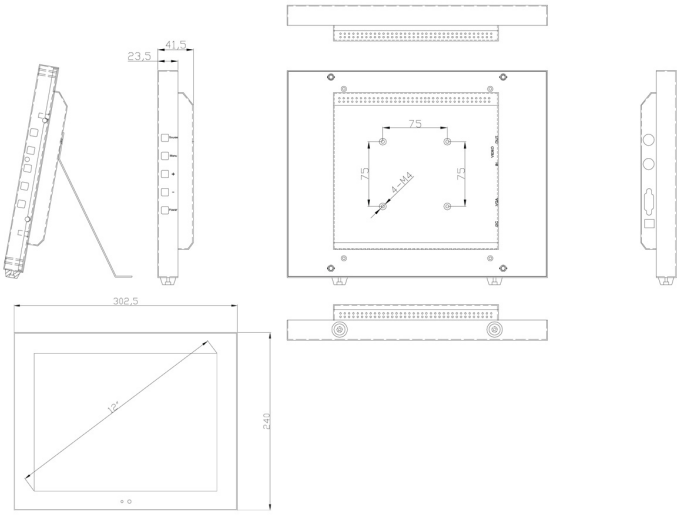

ITS GmbH | Feldstraße 97d | 33609 Bielefeld
Tel. +49 (0) 521 2706680 | FAX: +49 (0) 521 27066810 | info@its-sicherheit.de