Monitor 4:3

- **19" LED-Display (4:3)**
- **Auflösung 1280x1024px**
- **Kunststoffgehäuse**
- **BNC/VGA/HDMI IN, BNC OUT**
- **Audio IN / Lautsprecher**
- **VESA 75**

AS19LED-3 (8092)

19" Flachbildschirm im Kunststoffgehäuse mit Videoeingang (BNC/VGA/HDMI) und BNC-Ausgang. Das TFT-Display hat eine Auflösung von 1280 x 1024 px mit einem Kontrastverhältnis von 1000:1. Der Monitor ist VESA fähig (75x75). Standfuß, Netzteil und HDMI-Kabel sind im Lieferumfang enthalten.

Technische Daten	
Lieferumfang	Anleitung, Standfuß, Netzteil, HDMI-Kabel
Format	0,16875
Abmessungen	417,2 mm x 341 mm x 64 mm (BxHxT, ohne Standfuß)
Menüsprache	diverse, u.a. Deutsch, Englisch, Französisch
Gehäuse/Material	Kunststoff
Lautsprecher	2
zul. Betriebstemperatur	-10 °C ~ +50 °C
Gewicht (brutto)	6,1 kg
Spannungsversorgung	12 V DC/3 A (Netzteil)
VESA	75 x 75 mm
Videoeingang	1 x VGA/HDMI/BNC
Bedienung	OSD (Tasten), Fernbedienung
Farbtiefe	16,7 Mio.
Typ	LED-Monitor
Farbe	schwarz
Hintergrundbeleuchtung	LED
max. Luftfeuchtigkeit	90 % RL
Audio Ein-/ Ausgänge	Audio IN
Leistungsaufnahme	max. 25 W
Gewicht (netto)	3,4 kg
Bauart	Desktop Monitor
Videopegel	1 Vss / 75 Ohm
Videoausgang	1 x BNC

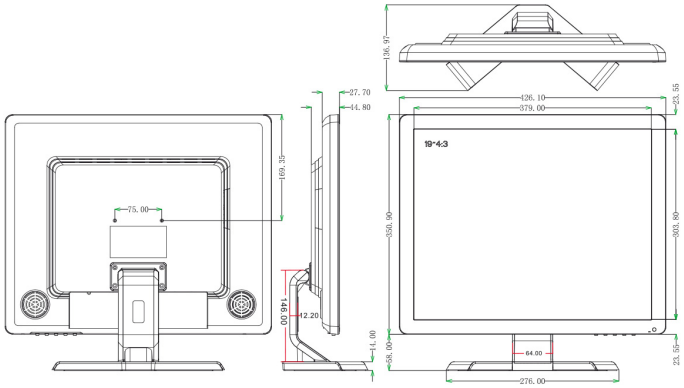

ITS GmbH | Feldstraße 97d | 33609 Bielefeld
Tel. +49 (0) 521 2706680 | FAX: +49 (0) 521 27066810 | info@its-sicherheit.de