Monitor 16:9

- 32" LED-Display (16:9)
- Auflösung UHD/4K
- Metallgehäuse
- 3x HDMI/1x DP
- Audio OUT
- VESA (200x200)

DSM32-4KLED (8084)

32" Flachbildschirm im Metallgehäuse mit Videoeingang 3x HDMI/1x DP. Das TFT-Display hat eine Auflösung von 3840 x 2160 px (UHD) mit einem Kontrastverhältnis von 1000:1. Der Monitor ist VESA fähig (200x200). Standfuß, Fernbedienung, Bedienungsanleitung und HDMI-Kabel sind im Lieferumfang enthalten.

Technische Daten	
Format	0,672916667
Menüsprache	diverse, u.a. Deutsch, Englisch, Französisch
Abmessungen	724,9 mm x 423,3 mm x 51,5 mm (BxHxT, ohne Standfuß)
Lautsprecher	0
Gehäuse/Material	Metall
Gewicht (brutto)	11,8 kg
zul. Betriebstemperatur	0 °C ~ +40 °C
Spannungsversorgung	110 ~ 240 V AC
VESA	200x200 mm
Bedienung	OSD (Tasten), Fernbedienung
Farbtiefe	> 1 Milliarde (10 bit)
Typ	LED-Monitor
Hintergrundbeleuchtung	LED
Farbe	schwarz
Audio Ein-/ Ausgänge	Audio OUT
max. Luftfeuchtigkeit	90 % RL
Gewicht (netto)	9,3 kg
Leistungsaufnahme	max. 50 W
Bauart	Desktop Monitor
Videoeingang	1x HDMI v2.0, 2x HDMI v1.4 / 1x DP v1.2 (DisplayPort)
Lieferumfang	Anleitung, Standfuß, Fernbedienung und HDMI-Kabel

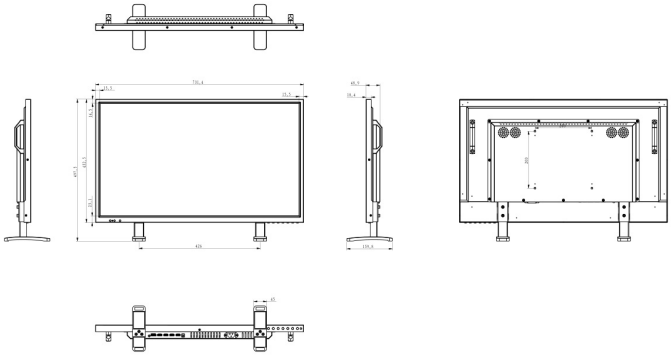

ITS GmbH | Feldstraße 97d | 33609 Bielefeld
Tel. +49 (0) 521 2706680 | FAX: +49 (0) 521 27066810 | info@its-sicherheit.de