Infrarotbeleuchtung

- **Dämmerungsschalter**
- **Wartungsfrei**
- **Leistungsstarke LEDs**
- **Abstrahlwinkel 45°**
- **Reichweite mind. 120 m**
- **Druckausgleichsmembran**
- **Schutzart IP67**

IR860-M45 (10599)

Im Scheinwerfer des IR860-M45 kommen hochwertige Osram SMD-Dioden zum Einsatz, die trotz geringem Energieverbrauch einen sehr hohen Lichtstrom erzeugen. Das Schutzglas des IR-Scheinwerfers ist aus dem hochwertigen Material SolarisIR gefertigt. Dieses Material bietet die beste Lichtdurchlässigkeit für Infrarotstrahlung (mindestens 96 %). Die IR-Scheinwerfer entsprechen dem IP67-Standard. Sie verfügen über einen Dämmerungsschalter und einen digitalen Schalteingang. Sie zeichnen sich durch einfache Bedienung und Einstellung aus. Ein am L-Winkel montierter Scheinwerfer ist 180° schwenkbar. Der IR-Scheinwerfer besteht aus einem einteiligen Aluminiumgehäuse. Es sorgt für Stabilität, Dichtheit und eine effektive Kühlung. Eine spezielle Goretex-Membran im Gehäuseinneren verhindert, dass sich das Gehäuse verformt.

Technische Daten	
Spannungsversorgung	11 V - 30 V DC
zul. Betriebstemperatur	-40 °C bis +60 °C
Abmessungen	115 mm x 141 mm x 51 mm (B x H x T)
Gewicht (netto)	1,1 kg
Schutzart	IP67
Leistungsaufnahme	38 W (bei 24 V)
Gehäuse/Material	Aluminium
Lieferumfang	Montagebügel, L-Winkel
Kabellänge	0,7 m

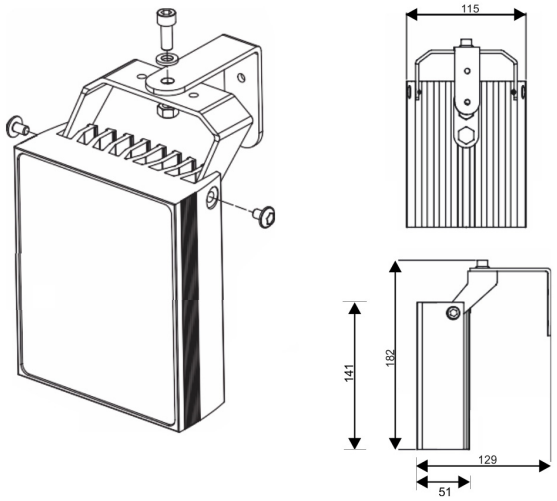

Zubehör	
EMT-AM-SINGLE (10605)	Wandmontagearm für einen IR860-
EMT-AM-DUAL (10606)	Wandmontagearm für zwei IR860-
EMT-AM-TRIPLE (10607)	Wandmontagearm für drei IR860-
Netzteil 24VDC/2,5A (10419)	Netzteil

ITS GmbH | Feldstraße 97d | 33609 Bielefeld
Tel. +49 (0) 521 2706680 | FAX: +49 (0) 521 27066810 | info@its-sicherheit.de