Dome-Kamera

- 8 MP | 1/1,8" CMOS Sensor
- Vario-Zoom | 113° - 47° (H)
- Videoanalyse (IVS+)
- 12 V DC / 24 V AC, ePoE | IP67, IK10

L-DE-5803 (10794)

Die L-DE-5803 ist eine 8-Megapixel-IR-Domekamera (IP), die neben IVS-Funktionen auch über die neueste KI-Technologie verfügt. Das Gehäuse ist wetterfest und gegen Vandalismus geschützt (IP67/IK10). Der 1/1,8" CMOS-Sensor liefert eine maximale Auflösung von bis zu 3840 x 2160 Pixel bei 25 fps. Die Kamera ist mit einem 2,7 mm - 12 mm motorisierten Zoomobjektiv, IR-LEDs (Reichweite bis zu 40 m) und einem mechanischen ausgestattet IR-Sperrfilter (ICR). Die Bilder können über drei unabhängige Streams im H.264(+)/H.265(+)/MJPEG-Format abgerufen werden. Die Stromversorgung ist wählbar über 12 V DC, 24 V AC oder PoE .

Technische Daten	
Aufnahmesensor	1/1,8" CMOS
Lichtempfindlichkeit	0,0008 Lux bei F1.8
Objektiv	2,7 mm bis 12 mm (Motorzoom)
Blendenöffnung (max.)	F1.8
Blickwinkel	113° - 47° (H)
MOD (Minimale Objekt Distanz)	1,5 m
Auflösung	8 MP (3840 x 2160 px)
Bildraten	Mainstream: bis 25 bps bei 3840 x 2160 Substream: bis 25 bps bei 704 x 576 Third Stream: bis 25 bps bei 1920 x 1080 Fourth Stream: bis 10 bps bei 1280 x 720
Kompressionsverfahren	H.265, H.264, H.265+, H.264+, MJPEG (nur Substream)
Bitrate	H.264: 32 kbps - 16384 kbps H.265: 12 kbps - 13568 kbps
IR-Beleuchtung	max. 40 m
Entdecken	W: 78 m T: 187 m
Beobachten	W: 31 m T: 74 m
Erkennen	W: 16 m T: 37 m

Identifizieren	W: 8 m T: 19 m
KI-Technologie	Objektklassifizierung (Personen / Fahrzeuge)
Bewegungserkennung	Ja
Intelligente Bewegungserkennung	Ja
Videoanalyse (IVS)	Stolperdraht, Bereichseindringen, Umherirren, Menschenansammlung, Parken erkennen, schnelle Bewegung Objektüberwachung, Gesichtserkennung mit Attributen, Personenzählung, Heatmap
Verschlusszeiten	1/3 - 1/100.000 Sek.
Gegenlichtkompensation	WDR (120 dB), BLC, HLC
Tag/Nacht Umschaltung	ICR (automatisch, manuell)
Bilddrehung	0°/90°/180°/270° (90°/270° bei einer Auflösung unter 2688 × 1520 px)
Rauschunterdrückung	3D NR
Weißabgleich	automatisch, manuell, natürlich, Straßenlampe, Outdoor
Elektronische Bildstabilisierung	Ja
Entnebelungsfunktion	Ja
Spiegel Funktion	Ja
Verstärkungsregelung (AGC)	automatisch, manuell

ITS GmbH | Feldstraße 97d | 33609 Bielefeld
Tel. +49 (0) 521 2706680 | FAX: +49 (0) 521 27066810 | info@its-sicherheit.de

L-DE-5803 (10794)

Privatzonenmaskierung	Ja, 8 Bereiche
ROI Funktion	Ja, 8 Bereiche
Alarm Eingänge	2x (3-5 V DC, 5 mA)
Alarm Ausgänge	1x (12 V DC, 300 mA)
Audio Eingänge	1x (RCA)
Audio Ausgänge	1x (RCA)
Mikrofon	Ja
Audio Kompressionsverfahren	G.711a, G.711Mu, G.723, G.726, PCM
Steuer Schnittstellen	10/100 Base-T Ethernet (RJ45)
Netzwerk-Protokolle	IPv4, IPv6, HTTP, HTTPS, TCP, UDP, ARP, RTP, RTSP, RTCP, RTMP, SMTP, FTP, SFTP, DHCP, DNS, DDNS, QoS, UPnP, NTP, Multicast, ICMP, IGMP, NFS, SAMBA, PPPoE, 802.1x, SNMP
Integration	ONVIF (Profile S, G, T), CGI, P2P
Bedienung	lunaCMS, Browser, APP (iOS, Android)
HTTP-Befehl	Ja
Spannungsversorgung	12 V DC, 24 V AC, PoE+ (802.3af)
ePoE	Ja
Leistungsaufnahme	max. 12,2 W
Speicheroptionen	MicroSD-Kartenslot (max. 512 GB), FTP, SFTP, NAS
Schutzart	IP67 IK10
Abmessungen	Ø 159 mm x 118 mm (H)
Gewicht	910 g
Material	Aluminium
zul. Betriebstemperatur	-30 °C bis +60 °C
Lieferumfang	BDA, Schrauben für die Montage

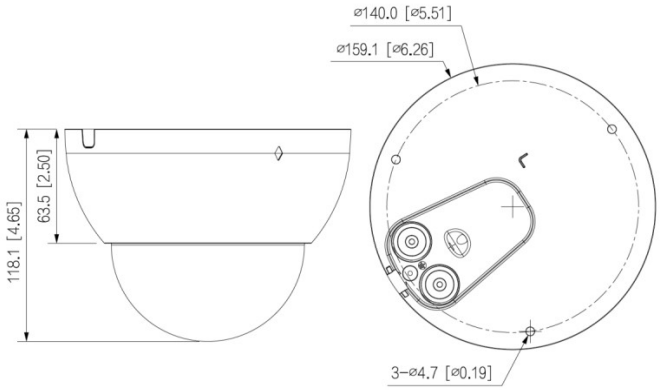

Zubehör	
L-SCE (10412)	Umbauset getönte Kuppel 107mm
L-HA3 (10362)	Adapter für Dome Kameras
L-WH14 (10542)	Wandhalter für Dome Kameras
L-DE2 (10833)	Deckeneinbauhalter für Dome
L-AB9 (10371)	Anschlussbox

ITS GmbH | Feldstraße 97d | 33609 Bielefeld
Tel. +49 (0) 521 2706680 | FAX: +49 (0) 521 27066810 | info@its-sicherheit.de