L-KA-5813-A-D

- **8 MP | 1/1,8" CMOS Sensor**
- **Vario-Zoom | 112° - 48° (H)**
- **Videoanalyse (IVS)**
- **Aktive Abschreckung (optisch / akustisch)**
- **Smarte Beleuchtung mit IR und Warmlicht**
- **12 V DC, PoE | IP67**

Die L-KA-5813-A-D ist eine Anthratzit-farbende leistungsstarke 8 Megapixel Netzwerkkamera (IP) mit intelligenter KI-Videoanalyse zur präzisen Erkennung und Klassifizierung von Personen und Fahrzeugen. Die Kamera verfügt über Smart Dual Light, aktiver Abschreckung durch Sirene und Blinklicht sowie einer Reichweite IR Reichweite von bis zu 60 m. Der lichtstarke 1/1,8" CMOS Sensor liefert eine maximale Auflösung von 3840 × 2160 px mit bis zu 25 Bildern pro Sekunde. Ausgestattet mit einem motorisierten 2,7 – 12 mm Varifokal-Objektiv, WDR (120 dB), 3D-Rauschunterdrückung und moderner Videoanalyse eignet sich die Kamera optimal für anspruchsvolle Überwachungsszenarien im Innen- und Außeneinsatz. Die Kamera unterstützt drei unabhängige Streams, integrierte Audiofunktionen mit Lautsprecher und Mikrofon sowie die Aufzeichnung über MicroSD-Karte bis 512 GB. Die Spannungsversorgung erfolgt wahlweise über 12 V DC oder PoE+. Schutzklasse IP67.

TECHNISCHE DATEN

Sensor & Objektiv

Aufnahmesensor	1/1,8" CMOS
Lichtempfindlichkeit	0,0006 Lux bei F1.2
Objektiv	2,7 mm bis 12 mm (Motorzoom)
Blendenöffnung (max.)	F1.2
Blickwinkel	112° - 48° (H)
MOD (Minimale Objekt Distanz)	1,75 m

Video

Auflösung	8MP (3840 x 2160 px)
Bildraten	Mainstream: bis 25 bps bei 3840 x 2160 Substream: bis 25 bps bei 1920 x 1080 Third Stream: bis 25 bps bei 1920 x 1080
Kompressionsverfahren	H.265, H.264, MJPEG (nur Substream)
Bitrate	3 kbps - 16384 kbps

Beleuchtung

IR-Beleuchtung	max. 60 m
Weißlicht	max. 60 m
Smarte Beleuchtung	Ja

DORI Tabelle

Entdecken	W: 88 m T: 187 m

L-KA-5813-A-D

Beobachten	W: 35 m T: 75 m
Erkennen	W: 18 m T: 37 m
Identifizieren	W: 9 m T: 19 m

Intelligenz

KI-Technologie	Objektklassifizierung (Personen / Fahrzeuge)
Videoanalyse (IVS)	Linienüberschreitung (Tripwire) Bereichseindringen (Intrusion Detection) Gesichtserkennung (Face Detection) Szenenänderung (Scene Changing)
Bewegungserkennung	Ja
Intelligente Bewegungserkennung (SMD)	Ja
AcuPick	Ja

Funktionen

Verschlusszeiten	1/3 - 1/100.000 Sek.
Gegenlichtkompensation	WDR (120 dB), BLC, HLC
Tag/Nacht Umschaltung	automatisch, manuell
Bilddrehung	0°/90°/180°/270°
Rauschunterdrückung	3D NR
Weißabgleich	automatisch, manuell, natürlich, Straßenlampe, Outdoor
Elektronische Bildstabilisierung	Ja
Entnebelungsfunktion	Ja
Spiegel Funktion	Ja
Verstärkungsregelung (AGC)	automatisch, manuell
Privatzonenmaskierung	Ja, 8 Bereiche
ROI Funktion	Ja, 4 Bereiche

Alarm und Audio

Alarm Eingänge	1x (3-5 V DC, 5 mA)
Alarm Ausgänge	1x (30 V DC, 1000 mA; 50 V DC, 500 mA)
Audio Eingänge	1 (RCA)
Audio Ausgänge	1 (RCA)
Mikrofon	ja, eingebautes Doppelmikrofon
Lautsprecher	Ja (100dB)
Audio Kompressionsverfahren	G.711a, G.711Mu, G.723, G.726, PCM

Netzwerk

Steuer Schnittstellen	10/100 Base-T Ethernet (RJ45)

L-KA-5813-A-D

Netzwerk-Protokolle	IPv4, IPv6, HTTP, TCP, UDP, ARP, RTP , RTSP, RTCP, RTMP, SMTP, FTP, SFTP, DHCP, DNS, DDNS, QoS, UPnP, NTP, Multicast, ICMP, IGMP, NFS, SAMBA, PPPoE, SNMP
Integration	ONVIF (Profile S, G, T), P2P, CGI
HTTP-Befehl	Ja

Allgemein

Spannungsversorgung	12 V DC, PoE+ (802.3at)
Leistungsaufnahme	max. 18,3 W
Speicheroptionen	MicroSD-Kartenslot (max. 512 GB), FTP, SFTP, NAS
Bedienung	lunaCMS, Browser, APP (iOS, Android)
Schutzart	IP67
Abmessungen	288,4 mm x 94,4 mm x 84,7 mm (L x B x H)
Gewicht	1050 g
Gehäusematerial	Aluminium
zul. Betriebstemperatur	-30 °C bis +60 °C
Sonstiges	Akustischer Alarm (Upload eigener Dateien möglich); Optischer Alarm (Rot/Blau Blitzlicht)
Lieferumfang	Software, BDA

Produkt Informationen

Version	1
Artikelnummer	10871

L-KA-5813-A-D

BILDER

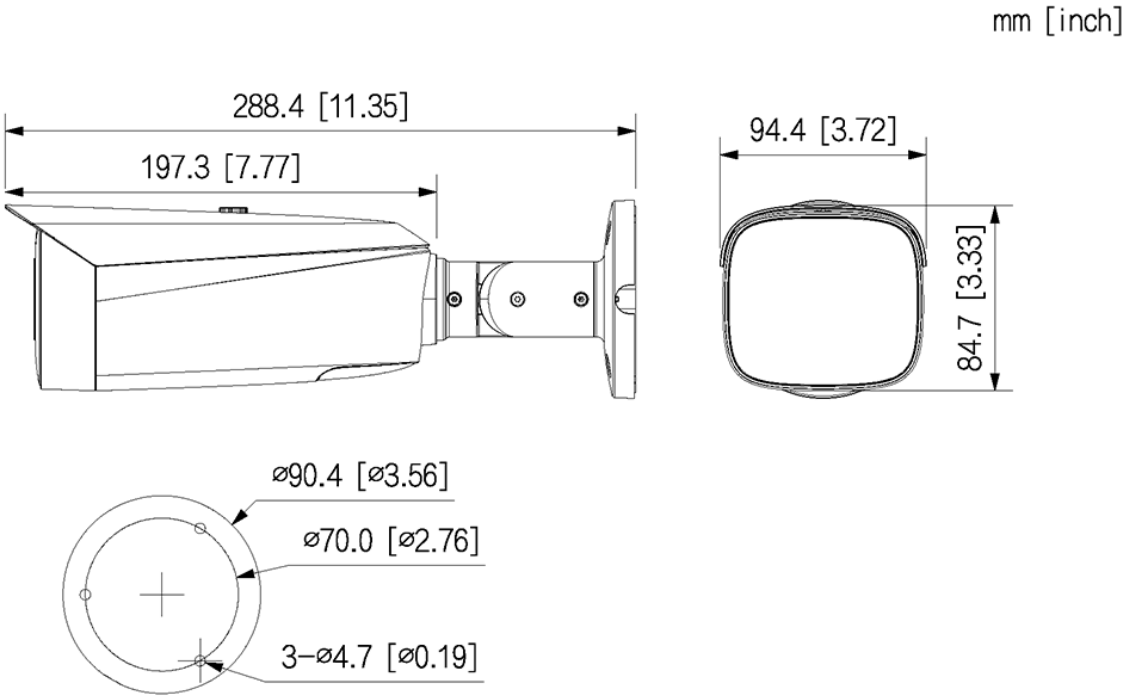

L-KA-5813-A-D

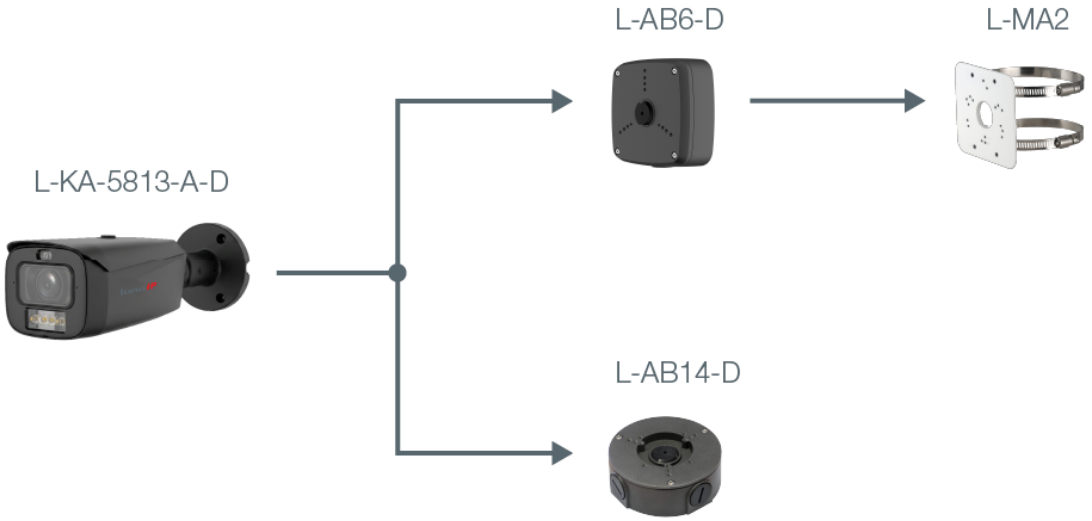

ZUBEHÖR

L-AB6-D
Anschlußbox

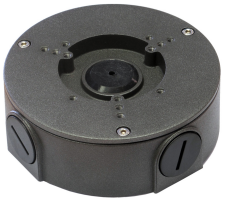

L-AB14-D
Anschlussbox für Kameras

L-MA1
Masthalter