L-KE-5413

- 4 MP | 1/1,8" CMOS Sensor
- Vario-Zoom | 98° - 48° (H)
- Videoanalyse (IVS+)
- 12 V DC, PoE+, ePoE | IP67, IK10

Die L-KE-5413 ist eine leistungsstarke 4 Megapixel Netzwerkkamera (IP) mit intelligenter KI-Videoanalyse zur präzisen Erkennung und Klassifizierung von Personen, Fahrzeugen und Tieren. Die Kamera verfügt über Smart Dual Lightmit einer Reichweite von bis zu 60 m für detailreiche Farbaufnahmen auch bei schlechten Lichtverhältnissen. Der lichtstarke 1/1,8" CMOS Sensor liefert eine maximale Auflösung von 2688 × 1520 px mit bis zu 25 Bildern pro Sekunde. Ausgestattet mit einem motorisierten 2,7 – 12 mm Varifokal-Objektiv, WDR (140 dB), 3D-Rauschunterdrückung sowie H.265-Komprimierung eignet sich die Kamera optimal für anspruchsvolle Überwachungsszenarien im Innen- und Außeneinsatz. Die Kamera unterstützt KI-Funktionen wie AcuPick, Face Detection, People Counting und Video Metadata, verfügt über integrierte Audiofunktionen mit Lautsprecher und Mikrofon sowie die Aufzeichnung über MicroSD-Karte bis 1 TB. Die Spannungsversorgung erfolgt über 12 V DC, PoE+ oder ePoE. Schutzklassen IP67 und IK10.

TECHNISCHE DATEN

Sensor & Objektiv

Aufnahmesensor	1/1,8" CMOS
Lichtempfindlichkeit	0,0006 Lux bei F1.2
Objektiv	2,7 mm bis 12 mm (Motorzoom)
Blendenöffnung (max.)	F1.2
Blickwinkel	98° - 48° (H)
MOD (Minimale Objekt Distanz)	0,15 m

Video

Auflösung	4MP (2688 x 1520 px)
Bildraten	Mainstream: bis 25 bps bei 2688 x 1520 Substream: bis 25 bps bei 704 x 576 Thirdstream: bis 25 bps bei 1920 x 1080 Fourth Stream: bis 25 bps bei 1280 x 720
Kompressionsverfahren	H.265, H.264, H.265+, H.264+, MJPEG (nur Substreams)
Bitrate	3 kbps - 16384 kbps

Beleuchtung

IR-Beleuchtung	max. 60 m
Weißlicht	max. 60 m

DORI Tabelle

L-KE-5413

Entdecken	W: 58 m T: 129 m
Beobachten	W: 27 m T: 52 m
Erkennen	W: 14 m T: 26 m
Identifizieren	W: 7 m T: 13 m

Intelligenz

KI-Technologie	Objektklassifizierung (Personen / Fahrzeuge)
Videoanalyse (IVS)	Linienüberschreitung (Tripwire) Bereichseindringen (Intrusion Detection) Erkennung schneller Bewegungen (Fast Moving Detection) Herumlungern-Erkennung (Loitering Detection) Personengruppenerkennung / Ansammlungserkennung (People Gathering Detection) Parkerkennung (Parking Detection) Verweildauererkennung (Stay Detection) Selbstlernende KI zur automatischen Filterung von Fehlalarmen AcuPick-Zielsuche zur schnellen Identifikation von Personen und Fahrzeugen in Live- und Aufzeichnungen Gesichtserkennung (Face Detection) Personenzählung (People Counting) Heat Map / Wärmebildanalyse zur Auswertung von Bewegungs- und Aufenthaltsbereichen Video-Metadatenanalyse für Personen-, Gesichts- und Fahrzeugattribute
Bewegungserkennung	Ja
Intelligente Bewegungserkennung (SMD)	Ja
AcuPick	Ja

Funktionen

Verschlusszeiten	1/3 - 1/100.000 Sek.
Gegenlichtkompensation	WDR (140 dB), BLC, HLC
Tag/Nacht Umschaltung	automatisch, manuell
Bilddrehung	0°/90°/180°/270°
Rauschunterdrückung	3D NR
Weißabgleich	automatisch, manuell, natürlich, Straßenlampe, Outdoor
Elektronische Bildstabilisierung	Ja
Entnebelungsfunktion	Ja
Spiegel Funktion	Ja
Verstärkungsregelung (AGC)	automatisch, manuell
Privatzonenmaskierung	Ja, 8 Bereiche
ROI Funktion	Ja, 4 Bereiche

Alarm und Audio

Alarm Eingänge	2 (3-5 V DC, 5 mA)
Alarm Ausgänge	2 (30 V DC, 1000 mA / 50 V AC, 500 mA)
Audio Eingänge	1 (RCA)

L-KE-5413

Audio Ausgänge	1 (RCA)
Mikrofon	Ja
Lautsprecher	Ja
Audio Kompressionsverfahren	G.711a, G.711Mu, G.723, G.726, PCM

Netzwerk

Steuer Schnittstellen	10/100 Base-T Ethernet (RJ45)
Netzwerk-Protokolle	IPv4, IPv6, TCP/IP, HTTP, HTTPS, SSL, UDP, UPnP, ICMP, IGMP, SNMP, RTSP, RTP, SMTP, NTP, DHCP, DNS, PPPOE, DDNS, FTP, IP Filter, QoS, Bonjour
Integration	ONVIF (Profile S, G, T), P2P, CGI
HTTP-Befehl	Ja

Allgemein

Spannungsversorgung	12 V DC (±30%), PoE+ (802.3at)
ePoE	Ja
Leistungsaufnahme	max. 24,2 W
Speicheroptionen	MicroSD-Kartenslot (max. 1 TB), FTP, SFTP, NAS
Bedienung	lunaCMS, Browser, APP (iOS, Android)
Schutzart	IP67 IK10
Abmessungen	303 mm x 111 mm x 99 mm (L x B x H) inkl. Wandhalter
Gewicht	1650 g
Gehäusematerial	Aluminium
zul. Betriebstemperatur	-30 °C bis +60 °C
Lieferumfang	Software, BDA, Schrauben für die Montage

Produkt Informationen

Version	1
Artikelnummer	10868

L-KE-5413

BILDER

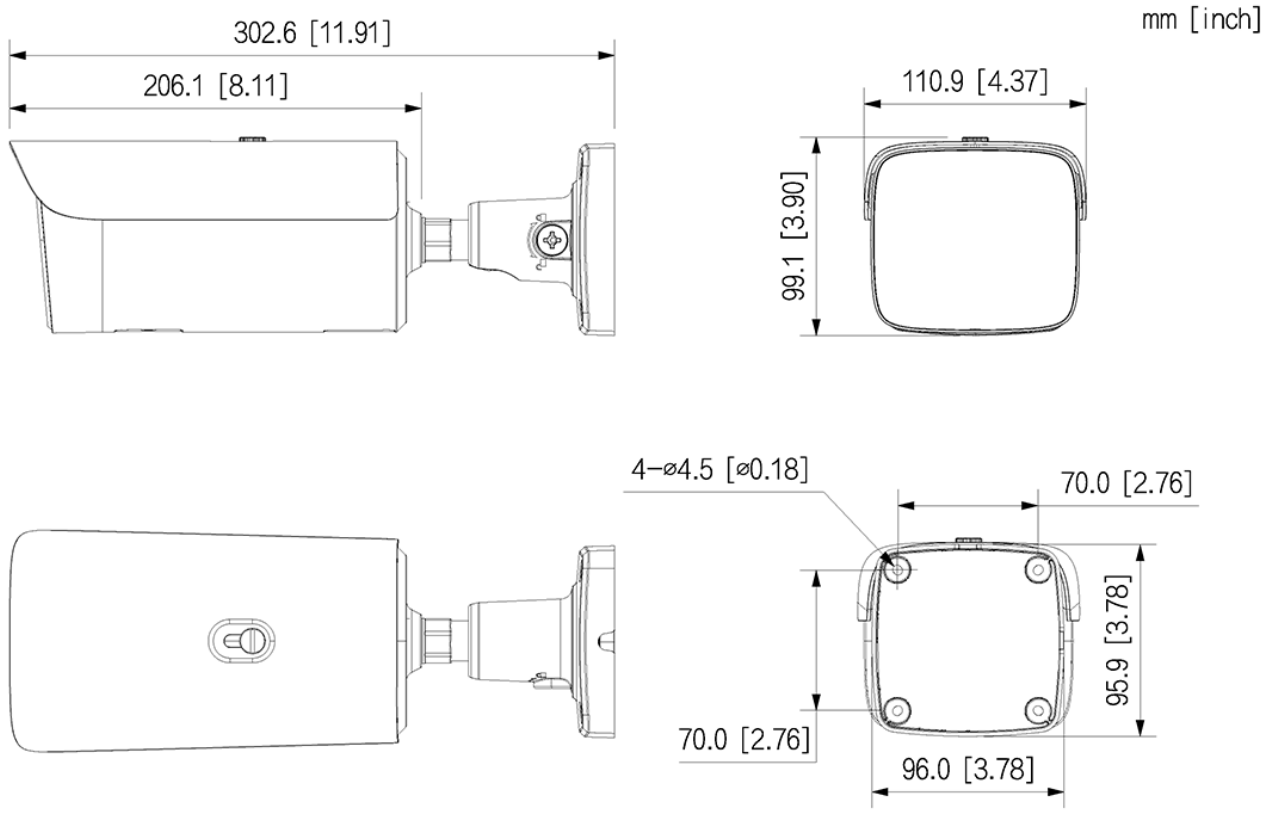

L-KE-5413

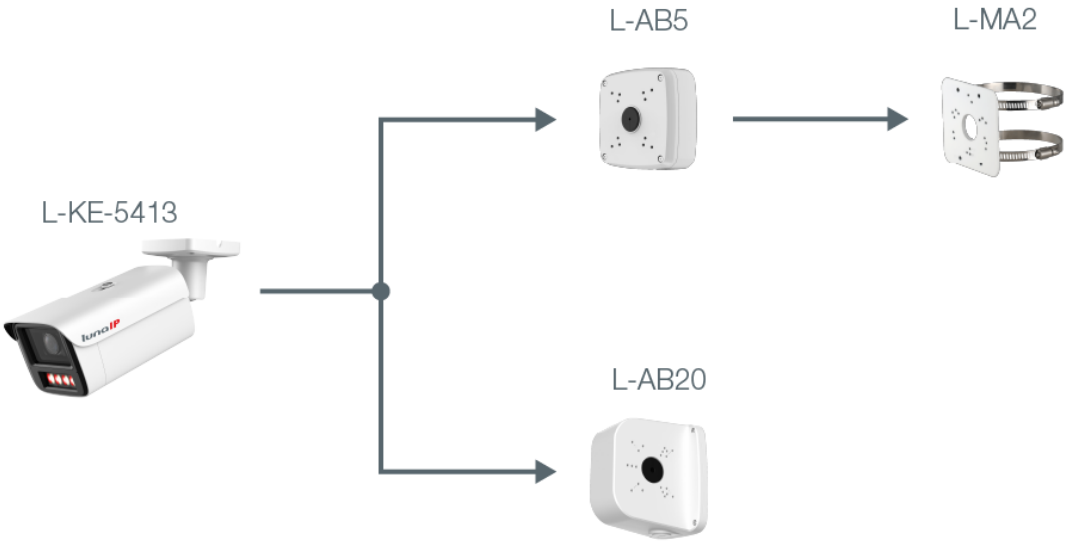

ZUBEHÖR

L-AB5
Anschlußbox

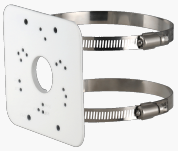

L-MA2
Masthalter

L-AB20
Anschlussbox