L-TH1



- 3-axiale Gehäusehalterung

Die Gehäusehalterung dient zur Befestigung der Kamera auf einer ebenen Fläche. Sie läßt sich in 3 Ebenen justieren.

TECHNISCHE DATEN

Allgemein

Typ	Halterung
Abmessungen	115 mm x 98,8 mm x 115 mm (B x H x T)
Gewicht	500 g
Tragkraft	6000 g
Gehäusematerial	Aluminium
zul. Arbeitstemperatur	-40 °C bis +60 °C

Produkt Informationen

Version	1
Artikelnummer	10534

L-TH1

BILDER

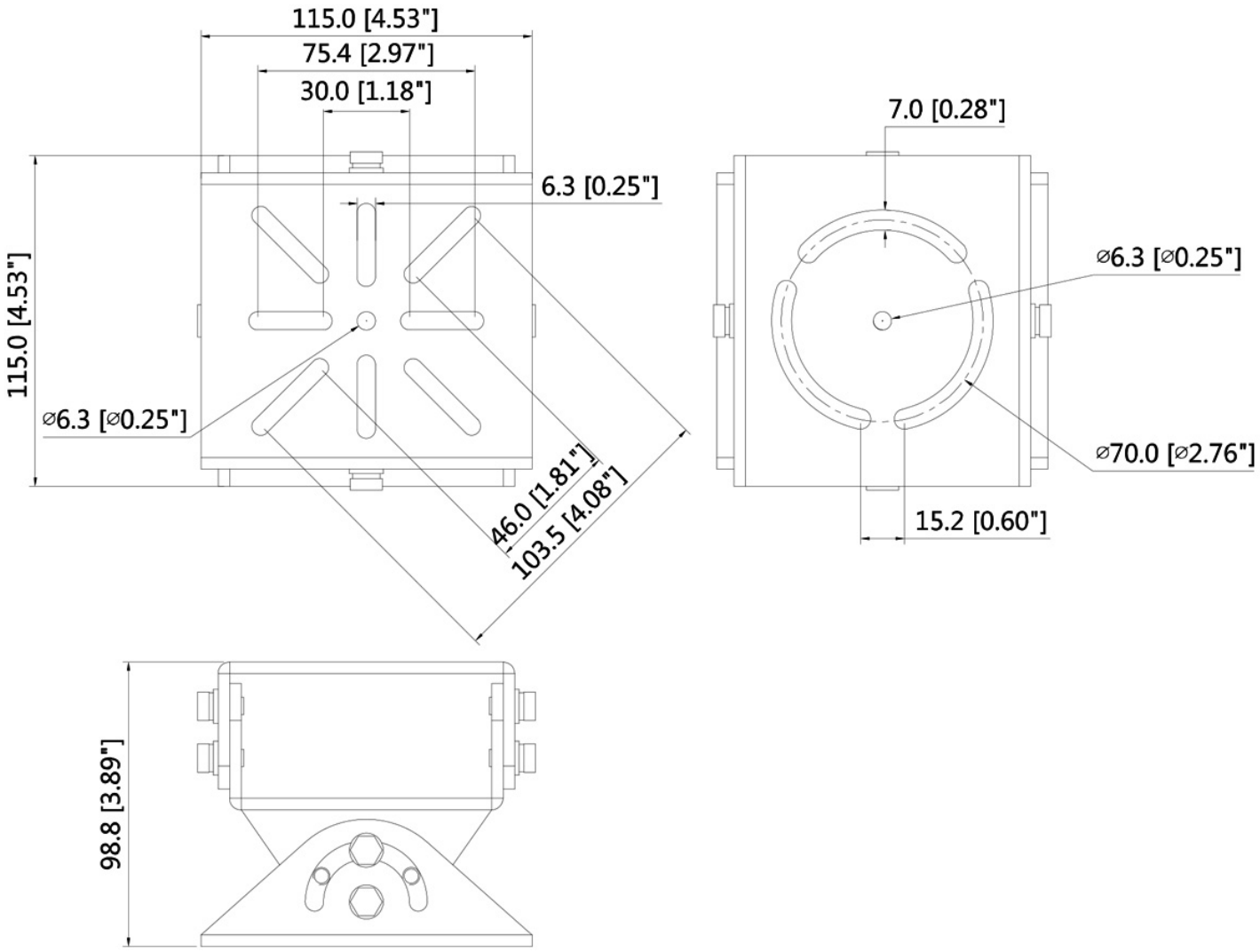
115.0 [4.53"]
75.4 [2.97"]
30.0 [1.18"]
6.3 [0.25"]
115.0 [4.53"]
⌀6.3 [⌀0.25"]
46.0 [1.81"]
103.5 [4.08"]
7.0 [0.28"]
⌀6.3 [⌀0.25"]
⌀70.0 [⌀2.76"]
15.2 [0.60"]
98.8 [3.89"]