L-IS-5702

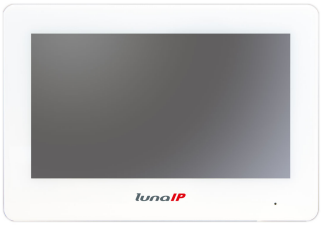

- 7" LCD-Bildschirm (1024 x 600 px)
- Unterstützt IP und 2-Draht Übertragung
- Mikrofon und Lautsprecher

Der lunaIP L-IS-5702 ist ein optisch ansprechender 7" LCD-Monitor (1024 x 600 px) zur Überwachung und Bedienung von Türsprechanlagen. Bild, Ton und Stromversorgung werden über eine Zweidrahtverbindung übertragen. Dadurch können bestehende analoge Systeme ersetzt werden und mit der IP-Welt verbunden werden. Alternativ kann die Datenübertragung auch über Netzwerkanschlüsse erfolgen. Der Monitor verfügt über Mikrofon und Lautsprecher sowie einen microSD-Kartenslot, der Aufzeichnen von Videos, Bildern und Nachrichten ermöglicht.

TECHNISCHE DATEN

Bildschirm

Typ	LCD/TFT-Monitor
Bildschirmgröße	7"
Auflösung	1024 (H) x 600 (V)
Bedienung	Touchscreen

Anschlüsse

Alarmeingänge	6
Alarmausgänge	1
Mikrofon	Ja, 2-wege Kommunikation
Lautsprecher	Ja (eingebaut)
Signaleingang	Netzwerk oder über Zweidrahtleitung

Netzwerk

Anschluss	10/100 Ethernet (RJ45)
Netzwerk-Protokolle	SIP, IPv4, RTSP, RTP, TCP, UDP

Allgemein

Spannungsversorgung	2-Draht-Switch (L-SW-5700) PoE (802.3af)
Leistungsaufnahme	max. 6 W
Spannungsausgang	12 V DC (100mA)
Speicheroptionen	microSD-Kartenslot, max. 64 GB
Abmessungen	189 mm x 130 mm x 27 mm (B x H x T)
Gewicht	388g
Gehäusematerial	Kunststoff
zul. Arbeitstemperatur	-10 °C bis +55 °C

L-IS-5702

Lieferumfang	Monitor, Wandhalterung, Flachbandkabel, Bedienungsanleitung

Produkt Informationen

Version	1
Artikelnummer	10590

BILDER

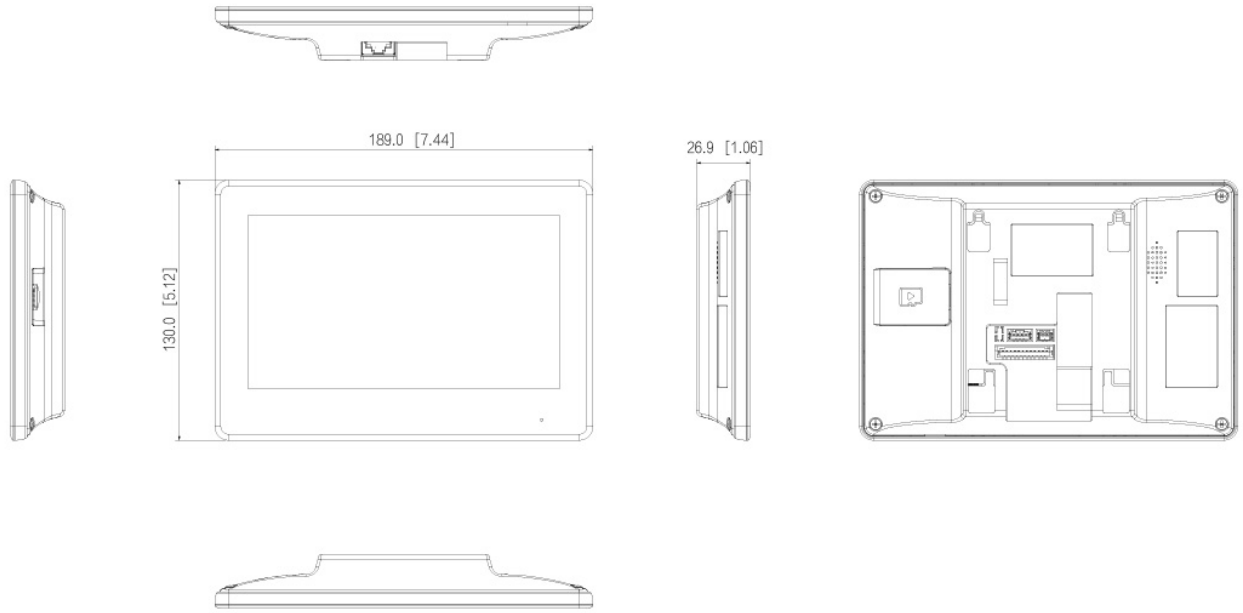

ZUBEHÖR



L-SW-5700
2-Draht-Switch für lunaIP Intercom