L-RA-5701-AP



- Aufputzrahmen für Single Türstation

Einbaurahmen für Türsprechanlage, Aufputz, für Einzelmodul

TECHNISCHE DATEN

Allgemein

Typ	Aufputzrahmen für Single Türstation
Abmessungen	95 mm x 129 x 28,5 mm (B x H x T)
Gehäusematerial	Alu-Druckguss

Produkt Informationen

Version	1
Artikelnummer	10520

L-RA-5701-AP

BILDER

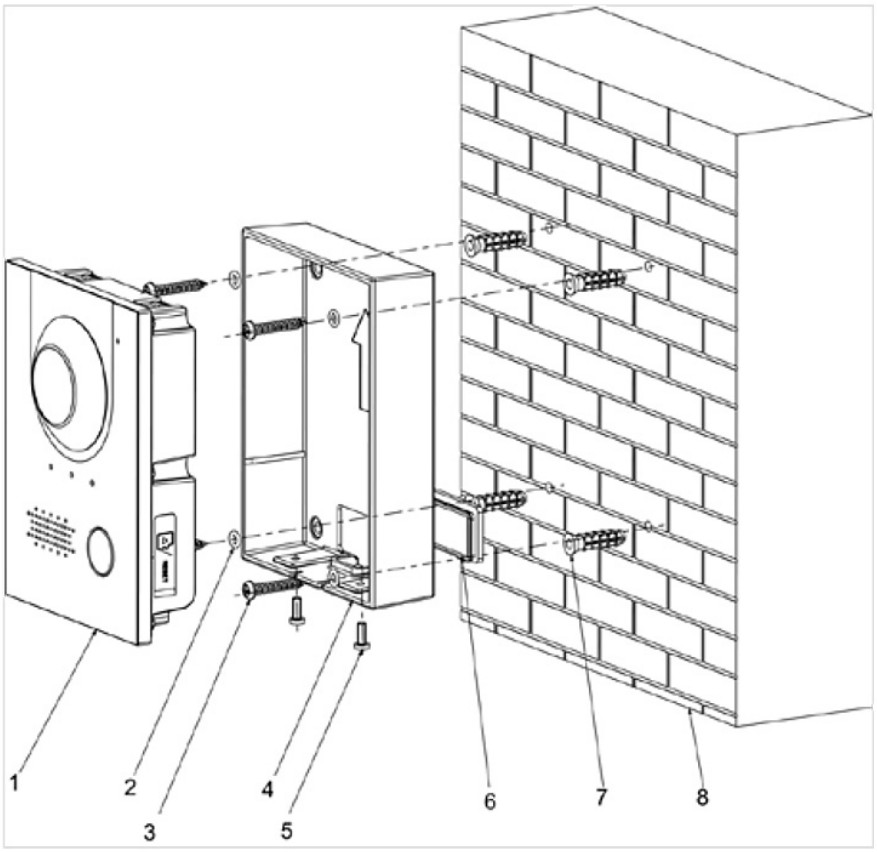

L-RA-5701-AP

