L-BD-5200



- **2 MP | 1/2,8" CMOS Sensor**
- **C/CS Mount | Unterstützt P-Iris Objektive**
- **Videoanalyse (IVS+)**
- **Auto-Backfokus**
- **12 V DC / 24 V AC, ePoE**

Die L-BD-5200 ist eine Tag&Nacht Netzwerkkamera (IP) für den Innen- und Außeneinsatz (Gehäuse erforderlich). Der 1/2,8" 2 MP Starvis CMOS Sensor liefert brillante und flüssige Bilder in Full HD Auflösung (1920x1080/25 bps). Die Auto-Backfokus Funktion der Kamera sorgt für maximale Bildschärfe. Zahlreiche Funktionen zur intelligenten Videoanalyse ergänzen den Leistungsumfang. Zur lokalen Speicherung verfügt die Kamera über einen MicroSD Kartenslot. Des Weiteren erfüllt die Kamera den ONVIF Standard und kann somit einfach in Managementsysteme von Drittanbietern integriert werden. Funktionen wie Audio (bidirektional), Alarmkontakte (DI/DO), analoger Videoausgang (BNC) und Triplestream (H.264/H.265), sowie Gegenlichtkompensation erweitern das Einsatzgebiet dieser Kamera. Die Spannungsversorgung kann wahlweise über 12 V DC, 24 V AC oder PoE erfolgen. Die Kamera unterstützt P-Iris Objektive. Ein Objektiv ist nicht im Lieferumfang enthalten.



TECHNISCHE DATEN

Sensor & Objektiv

Aufnahmesensor	1/2,8" CMOS
Lichtempfindlichkeit	0,002 Lux bei F1.7
Objektiv	Objektivaufnahme: C/CS Mount Unterstützt P-Iris Objektive
Blendenöffnung (max.)	F1.7

Video

Auflösung	2MP (1920 x 1080 px)
Bildraten	Mainstream: bis 25 bps bei 1920 x 1080 Substream: bis 25 bps bei 704 x 576 Third Stream: bis 6 bps bei 1920 x 1080
Kompressionsverfahren	H.265, H.264, H.265+, H.264+, MJPEG (nur Substreams)
Bitrate	3 kbps - 20480 kbps

Intelligenz

KI-Technologie	Objektklassifizierung (Personen / Fahrzeuge)
Videoanalyse (IVS)	Stolperdraht, Bereichseindringen, Objektüberwachung,, Motivwechsel, Gesichtserkennung und Attribute, Personenzählung, Erkennen von herumlungernden Personen und Menschenansammlungen
Bewegungserkennung	Ja
Intelligente Bewegungserkennung (SMD)	Ja

L-BD-5200

AcuPick	Ja

Funktionen

Verschlusszeiten	1/3 - 1/100.000 Sek.
Gegenlichtkompensation	WDR (120 dB), BLC, HLC
Tag/Nacht Umschaltung	automatisch, manuell
Bilddrehung	0°/90°/180°/270°
Rauschunterdrückung	3D NR
Weißabgleich	automatisch, manuell, natürlich, Straßenlampe, Outdoor
Elektronische Bildstabilisierung	Ja
Entnebelungsfunktion	Ja
Spiegel Funktion	Ja
Verstärkungsregelung (AGC)	Automatisch, Manuell
Privatzonenmaskierung	Ja, 8 Bereiche
ROI Funktion	Ja, 4 Bereiche

Alarm und Audio

Alarm Eingänge	2x (5 V DC, 5 mA)
Alarm Ausgänge	1x (30 V DC, 1000 mA/50 V AC, 500 mA)
Audio Eingänge	1x
Audio Ausgänge	1x
Mikrofon	Ja
Audio Kompressionsverfahren	G.711a, G.711Mu, G.723, G.726, PCM

Netzwerk

Steuer Schnittstellen	10/100 Base-T Ethernet (RJ45) RS-485
Netzwerk-Protokolle	IPv4, IPv6, HTTP, HTTPS, TCP, UDP, ARP, RTP, RTSP, RTCP, RTMP, SMTP, FTP, SFTP, DHCP, DNS, DDNS, QoS, UPnP, NTP, Multicast, ICMP, IGMP, NFS, PPPoE, 802.1x, SNMP
Integration	ONVIF (Profile S, G), P2P, CGI
HTTP-Befehl	Ja

Allgemein

Spannungsversorgung	12 V DC, 24 V AC, PoE (802.3af)
ePoE	Ja
Leistungsaufnahme	max. 9,2 W
Speicheroptionen	MicroSD-Kartenslot (max. 256 GB), FTP, SFTP, NAS
Bedienung	lunaCMS, Browser, APP (iOS, Android)
Videoausgang	BNC
Abmessungen	161,6 mm x 86,8 mm x 74 mm (L x B x H)
Gewicht	660 g

L-BD-5200

Gehäusematerial	Aluminium
zul. Betriebstemperatur	-30 °C bis +60 °C
Sonstiges	Auto-Backfokus Funktion für maximale Bildschärfe
Lieferumfang	Software, BDA (englisch), ohne Objektiv

Produkt Informationen

Version	5
Artikelnummer	10789

L-BD-5200

BILDER



L-BD-5200

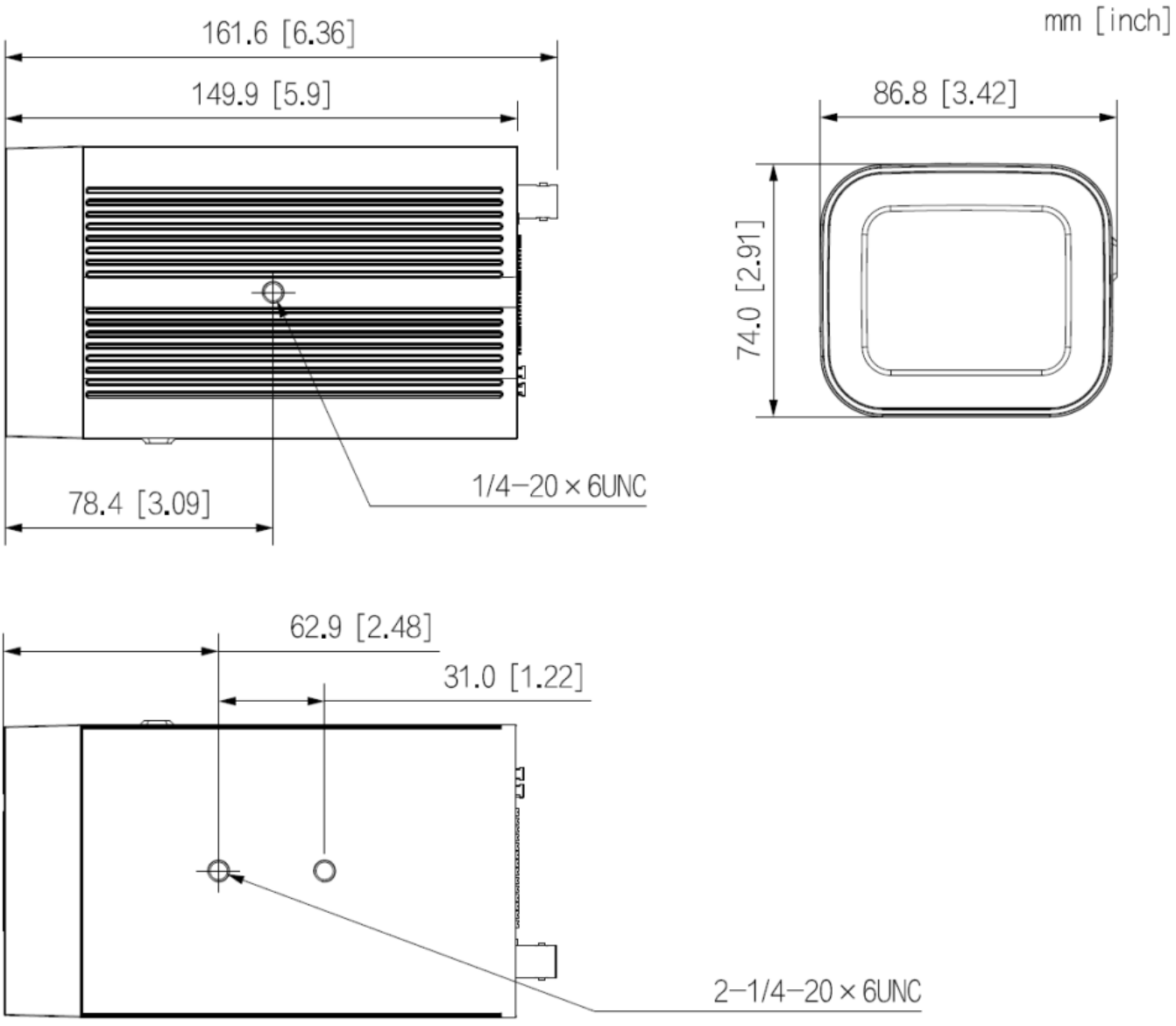
mm [inch]
161.6 [6.36]
149.9 [5.9]
86.8 [3.42]
74.0 [2.91]
1/4−20 × 6UNC
78.4 [3.09]
62.9 [2.48]
31.0 [1.22]
2−1/4−20 × 6UNC