# L-KM-5403-EWS-T



- **4 MP | 1/1,8" CMOS Sensor**
- **Tele-Zoom | 43° - 15° (H)**
- **Videoanalyse (Spezial)**
- **Verpixelung (DSGVO Konform)**
- **Kennzeichenerkennung**
- **12 V DC / 24 V AC, ePoE | IP67, IK10**

Die L-KM-5403-EWS-T ist eine 4 Megapixel IR Bullet-Kamera (IP), die neben IVS-Funktionen auch über neueste KI-Technologie verfügt. Die Kamera besticht durch die vielseitigen Anwendungsszenarien, hierzu zählen unter anderem die Personenverpixelung sowie die Kennzeichenerkennung. Das Gehäuse mit innenliegender Kabelführung ist wetter- und vandalismusgeschützt (IP67/IK10). Der 1/1,8" CMOS Sensor liefert eine max. Auflösung von bis zu 2688 x 1520 px bei max. 50 bps. Die Kamera ist ausgestattet mit einem 8 mm - 32 mm Motorzoom-Objektiv, IR-LEDS (Reichweite bis 120 m) und einem mechanischen IR Cut Filter (ICR). Die Bilder können über fünf unabhängige Streams abgerufen werden. Die Spannungsversorgung kann wahlweise über 12 V DC, 24 V AC oder PoE+ erfolgen.




## TECHNISCHE DATEN

### Sensor & Objektiv

| | |
|---|---|
| **Aufnahmesensor** | 1/1,8" CMOS |
| **Lichtempfindlichkeit** | 0,0006 Lux bei F1.6 |
| **Objektiv** | 8 mm bis 32 mm (Motorzoom) |
| **Blendenöffnung (max.)** | F1.6 |
| **Blickwinkel** | 43° - 15° (H) |
| **MOD (Minimale Objekt Distanz)** | 1,5 m |

### Video

| | |
|---|---|
| **Auflösung** | 4MP (2688 x 1520 px) |
| **Bildraten** | Mainstream: bis 50 bps (2688 x 1520)<br>Substream: bis 25 bps (1920 x 1080)<br>Third Stream: bis 25 bps (1920 x 1080)<br>Fourth Stream: bis 25 bps (1920 x 1080)<br>Fifth Stream: bis 25 bps (704 x 576) |
| **Kompressionsverfahren** | H.265, H.264, H.265+, H.264+, MJPEG (nur Substream) |
| **Bitrate** | H.264: 32 kbps - 10240 kbps<br>H.265: 12 kbps - 10240 kbps |

### Beleuchtung

| | |
|---|---|
| **IR-Beleuchtung** | max. 120 m |

### DORI Tabelle

| | |
|---|---|
| **Entdecken** | W: 143 m<br>T: 411 m |

| | |
|---|---|
| **Beobachten** | W: 57 m<br>T: 163 m |
| **Erkennen** | W: 29 m<br>T: 82 m |
| **Identifizieren** | W: 14 m<br>T: 41 m |

## Intelligenz

| | |
|---|---|
| **KI-Technologie** | Objektklassifizierung (Personen / Fahrzeuge) |
| **Videoanalyse (IVS)** | Stolperdraht,<br>Bereichseindringen,<br>KFZ-Kennzeichenerkennung,<br>Umherirren,<br>Menschenansammlung,<br>Parkraumüberwachung,<br>schnelle Bewegung,<br>Objektüberwachung,<br>Gesichtserkennung mit Attributen,<br>Personenzählung,<br>Erkennung der PSA |
| **Bewegungserkennung** | Ja |
| **AcuPick** | Ja |

## Funktionen

| | |
|---|---|
| **Verschlusszeiten** | 1/3 - 1/100.000 Sek. |
| **Gegenlichtkompensation** | WDR (140 dB), BLC, HLC |
| **Tag/Nacht Umschaltung** | automatisch, manuell |
| **Bilddrehung** | 0°/90°/180°/270° |
| **Rauschunterdrückung** | 3D NR |
| **Weißabgleich** | automatisch, manuell, natürlich, Straßenlampe, Outdoor |
| **Elektronische Bildstabilisierung** | Ja |
| **Entnebelungsfunktion** | Ja |
| **Spiegel Funktion** | Ja |
| **Verstärkungsregelung (AGC)** | Automatisch, Manuell |
| **Privatzonenmaskierung** | Ja, 8 Bereiche |
| **ROI Funktion** | Ja, 4 Bereiche |

## Kennzeichenerkennung

| | |
|---|---|
| **Max. Erkennungsbereich** | W: 9 m<br>T: 30 m |
| **Max. Geschwindigkeit** | 60 km/h |

## Alarm und Audio

| | |
|---|---|
| **Alarm Eingänge** | 3x (3-5 V DC, 5 mA) |
| **Alarm Ausgänge** | 2x (30 V DC, 1000 mA / 50VDC, 500 mA) |
| **Audio Eingänge** | 1 (RCA) |

Änderungen und Irrtümer vorbehalten.
Abbildungen ähnlich.

# L-KM-5403-EWS-T

| | |
|---|---|
| **Audio Ausgänge** | 1x (RCA) |

## Netzwerk

| | |
|---|---|
| **Steuer Schnittstellen** | 10/100/1000 Base-T Ethernet (RJ45)<br>RS485 |
| **Netzwerk-Protokolle** | IPv4, IPv6, HTTP, TCP, UDP, ARP, RTP , RTSP, RTCP, RTMP, SMTP, FTP, SFTP, DHCP, DNS, DDNS, QoS, UPnP, NTP, Multicast, ICMP, IGMP, NFS, SAMBA, PPPoE, SNMP, P2P |
| **Integration** | ONVIF (Profile S, G, T), P2P, CGI |
| **HTTP-Befehl** | Ja |

## Allgemein

| | |
|---|---|
| **Spannungsversorgung** | 12 V DC, 24 V AC, PoE+ (802.3at) |
| **ePoE** | Ja |
| **Spannungsausgang** | 12VDC, max. 165mA |
| **Leistungsaufnahme** | max. 24,3 W |
| **Speicheroptionen** | MicroSD-Kartenslot (max. 512 GB), FTP, SFTP, NAS |
| **Bedienung** | lunaCMS, Browser, APP (iOS, Android) |
| **Videoausgang** | 1x (BNC) |
| **Schutzart** | IP67<br>IK10 |
| **Abmessungen** | 345,6 mm x 134,2 mm x 135,1 mm (L x B x H) |
| **Gewicht** | 1650 g |
| **Gehäusematerial** | Aluminium |
| **zul. Betriebstemperatur** | -40 °C bis +65 °C |
| **Sonstiges** | Zusätzlich zur Privatzonenmaskierung besteht die Möglichkeit, Personen und Gesichter vollständig zu verpixeln um die Privatsphäre zu schützen.<br><br>Die Kamera kann als ANPR Kamera verwendet werden. |
| **Lieferumfang** | Montagezubehör, BDA |

## Produkt Informationen

| | |
|---|---|
| **Version** | 1 |
| **Artikelnummer** | 10798 |

# L-KM-5403-EWS-T

**BILDER**




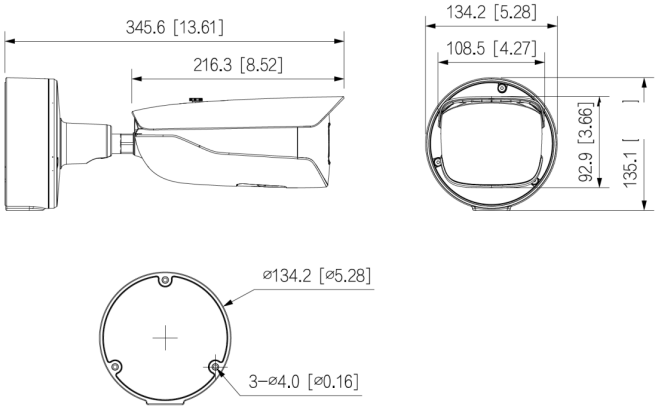





## ZUBEHÖR



**L-MA3**
Mastadapter