L-DK-2803



- **Kugel-Kamera**
- **Auflösung 3840 x 2160 px (4K)**
- **2,7 ~ 13,5 mm Motorzoom-Objektiv**
- **IR-Reichweite 60 m**
- **Wide Dynamic Range (120 dB)**
- **wettergeschützt (IP67)**

Die L-DK-2803 ist eine Kugel-Kamera in 3-axialer Bauform mit IR-Strahler (max. 60 m) und WDR (Wide Dynamic Range). Die Kamera ist für den Innen- und Außeneinsatz geeignet (IP67). Der 1/2,8" CMOS Sensor liefert eine max. Auflösung von 4K (3840 x 2160px). Die Kamera ist mit einem 2,7 ~ 13,5 mm Motorzoom-Objektiv ausgestattet und verfügt über einen mechanischen IR Cut Filter (ICR). Einstellungen an der Kamera können komfortabel über das OSD-Menü der Kamera vorgenommen werden. Für die Einstellungen der Kamera und Aufnahme der Videos wird ein Rekorder benötigt. Über einen DIP-Schalter kann das HD-CVI Signal auch auf TVI, AHD oder CVBS umgeschaltet werden. Die Stromversorgung erfolgt über 12 V DC.



TECHNISCHE DATEN

Produkt Informationen

Version	2
Artikelnummer	10802

L-DK-2803

BILDER

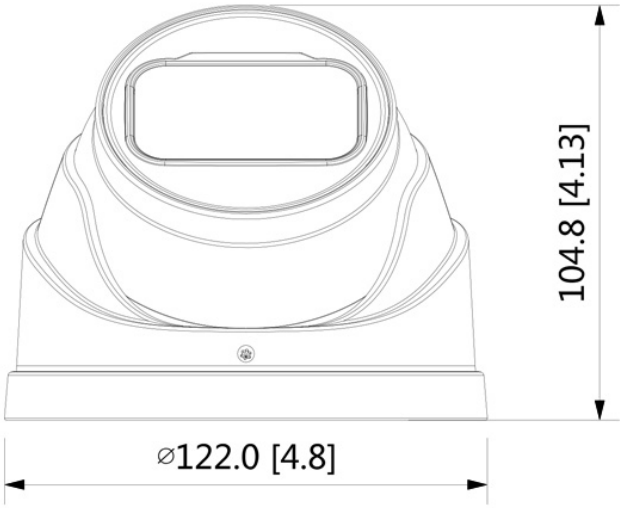

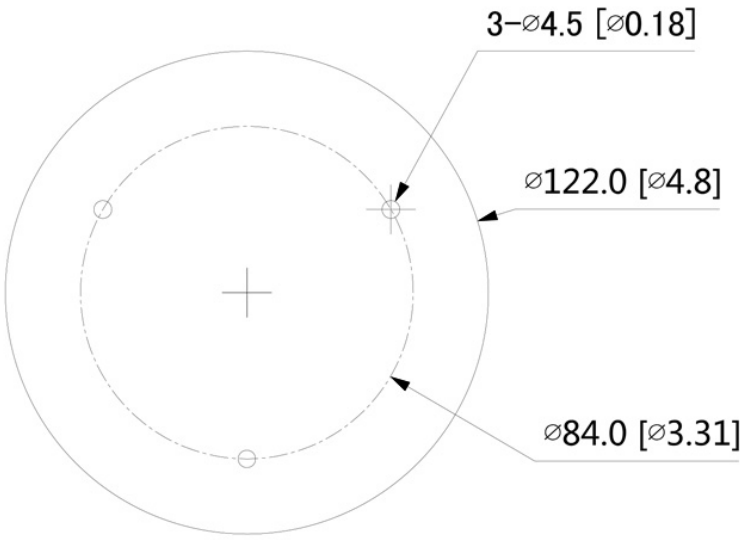

L-DK-2803

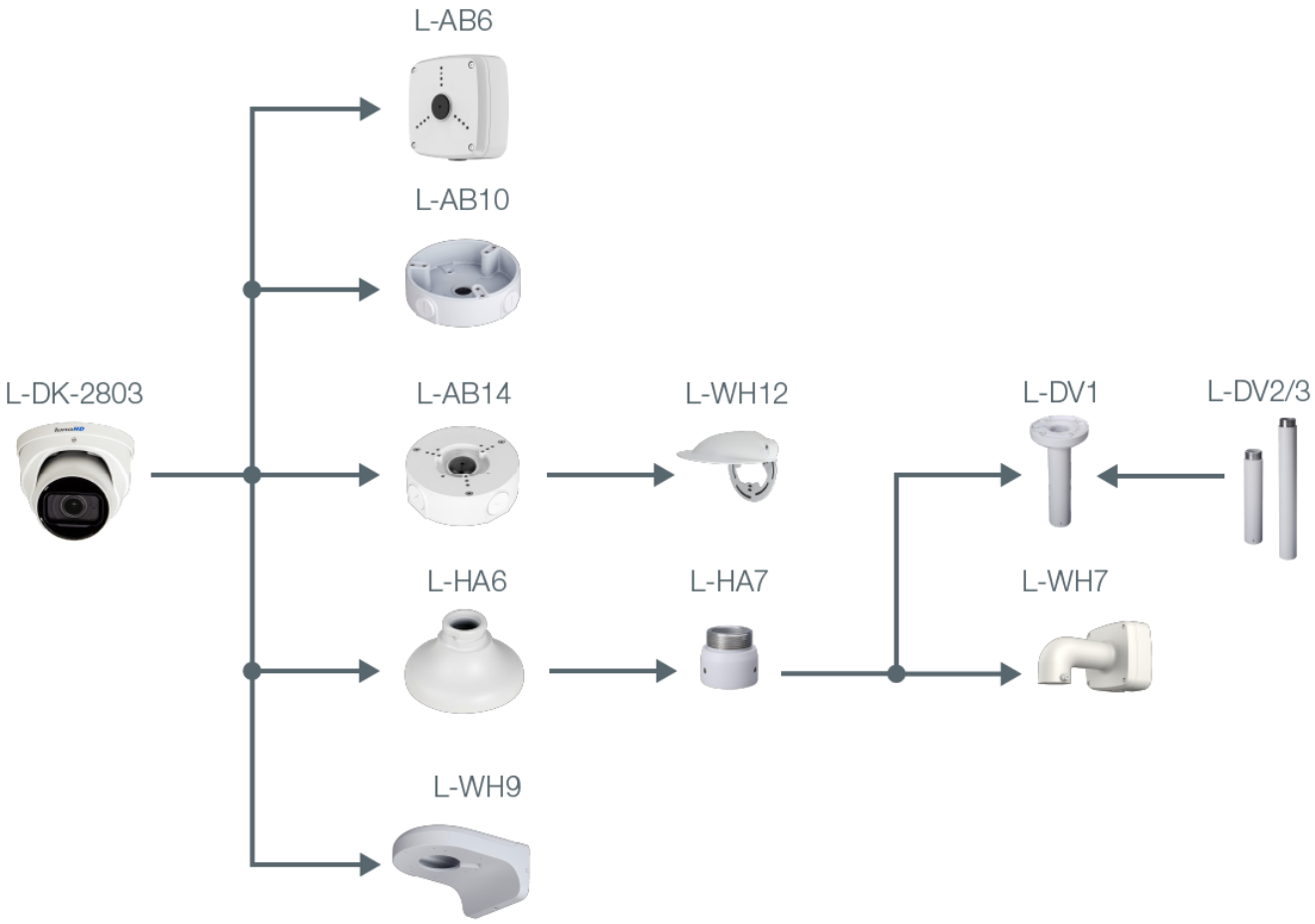
L-AB6
L-AB10
L-DK-2803
L-AB14
L-WH12
L-DV1
L-DV2/3
L-HA6
L-HA7
L-WH7
L-WH9

L-DK-2803

ZUBEHÖR



L-AB6
Anschlußbox



L-AB10
Anschlussbox für Dome-Kameras

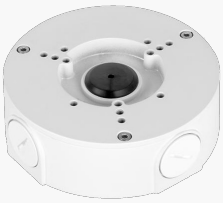

L-AB14
Anschlussbox für Kameras



L-WH12
Regenschutz für Dome Kameras



L-HA6
Adapter für Domekameras



L-HA7
Adapter für Domekameras

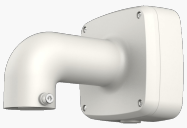

L-WH7
Wandhalter



L-DV1
Deckenhalter



L-DV2
Deckenhalterverlängerung



L-DV3
Deckenhalterverlängerung



L-WH9
Wandhalter für Dome-Kameras