L-WH9-D



- Wandhalter für Dome-Kameras
- Material: Aluminium
- anthrazit

Wandhalter für Dome-Kameras in anthrazit.

TECHNISCHE DATEN

Allgemein

Typ	Wandhalter
Abmessungen	122 mm x 76 mm x 160 mm (B x H x T)
Gewicht	500 g
Tragkraft	1000 g
Gehäusematerial	Aluminium
zul. Arbeitstemperatur	-40 °C bis +60 °C

Produkt Informationen

Version	2
Artikelnummer	10859

L-WH9-D

BILDER

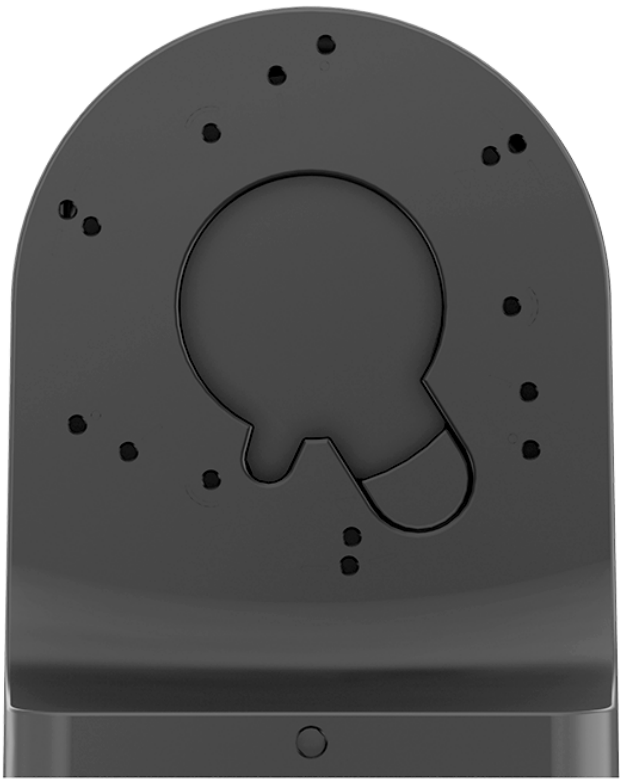

L-WH9-D

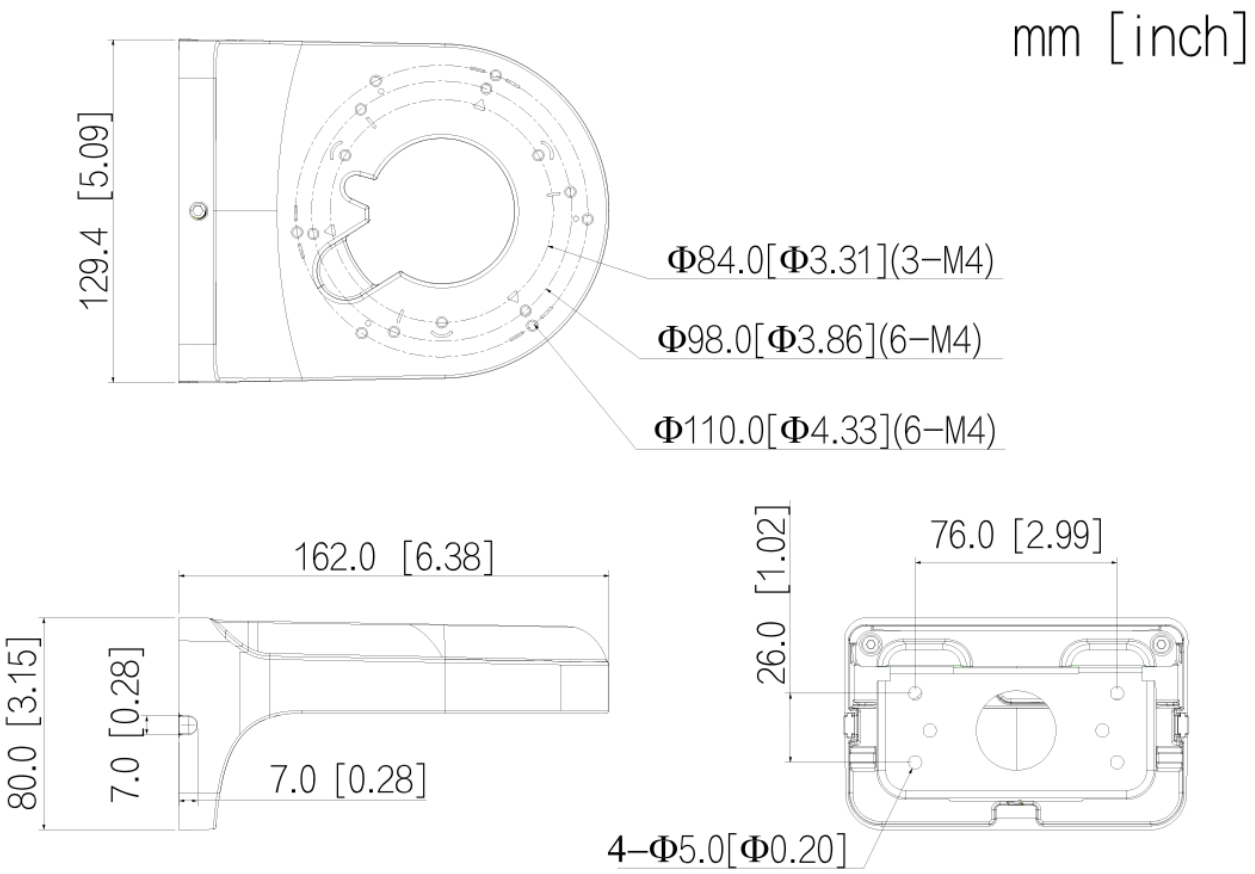
mm [inch]
129.4 [5.09]
Φ84.0[Φ3.31](3-M4)
Φ98.0[Φ3.86](6-M4)
Φ110.0[Φ4.33](6-M4)
162.0 [6.38]
80.0 [3.15]
7.0 [0.28]
7.0 [0.28]
26.0 [1.02]
76.0 [2.99]
4-Φ5.0[Φ0.20]