L-MA1

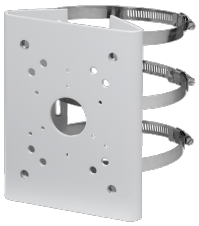

- **Masthalter**
- **Tragkraft: 10 kg**
- **Material: verzinkter Stahl**
- **stabile Befestigung mit 3 Spannbändern**

Masthalterung für die Befestigung von Kameras und Anschlussboxen. Tragkraft bis 10 kg. Im Lieferumfang befinden sich 3 Spannbänder und Befestigungsschrauben.

TECHNISCHE DATEN

Allgemein

Typ	Mastadapter
Abmessungen	130 mm x 170 mm x 45 mm (B x H x T) Mast Ø: 80 bis 150 mm
Gewicht	1000 g
Tragkraft	10.000 g
Gehäusematerial	Aluminium
zul. Arbeitstemperatur	-40 °C bis +60 °C

Produkt Informationen

Version	1
Artikelnummer	10405

L-MA1

BILDER

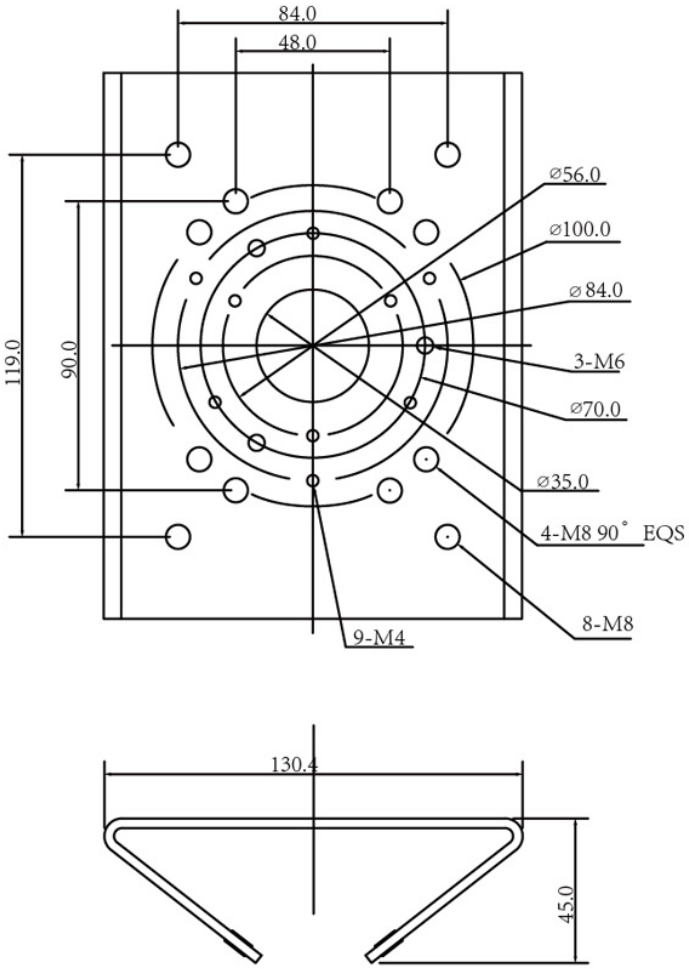
84.0
48.0
⌀56.0
⌀100.0
⌀84.0
3-M6
⌀70.0
⌀35.0
4-M8 90° EQS
8-M8
9-M4
119.0
90.0

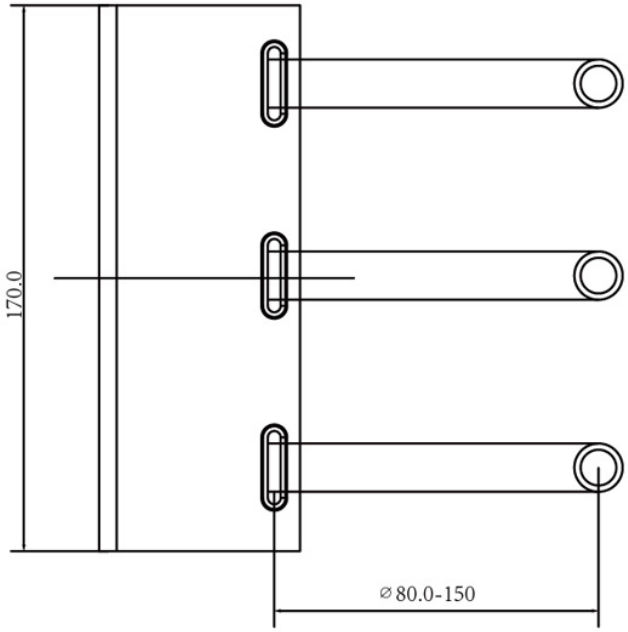
170.0
⌀80.0-150

130.4
45.0