L-IM-5700

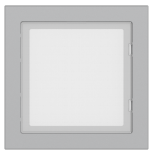

- **Informationsmodul für modulare Türstationen**
- **Abmessungen 100 x 100 x 28,5 mm, Leistungsaufnahme maximal 0,5 W**
- **Informationsfläche zur Kennzeichnung**
- **Aluminiumgehäuse in Silber**
- **5 V DC über andere Module, IP65 bei Installation mit Silikondichtmittel, IK07**
- **5 V DC über andere Module, IP65 bei Installation mit Silikondichtmittel, IK07**

L-IM-5700 ist ein Informationsmodul für modulare Türstationen mit einem silberfarbenen Aluminiumgehäuse. Das Modul misst 100 x 100 x 28,5 mm und wird über andere Module mit 5 V DC versorgt. Die Leistungsaufnahme beträgt maximal 0,5 W. Der Betriebstemperaturbereich liegt zwischen -30 °C und +60 °C. Das Modul erfüllt die Schutzart IK07 und bei Installation mit Silikondichtmittel die Schutzart IP65.

TECHNISCHE DATEN

Allgemein

Typ	Informationsmodul
Abmessungen	100 x 100 x 28,5 mm
Gewicht	280 g
Gehäusematerial	Aluminium
Schnittstellen	IN (Uplink), OUT (Downlink)
max. Leistungsaufnahme	≤ 0,5 W
Spannungsversorgung	5 V DC über andere Module
zul. Arbeitstemperatur	-30 °C bis +60 °C

Produkt Informationen

Version	1
Artikelnummer	10894

L-IM-5700

BILDER

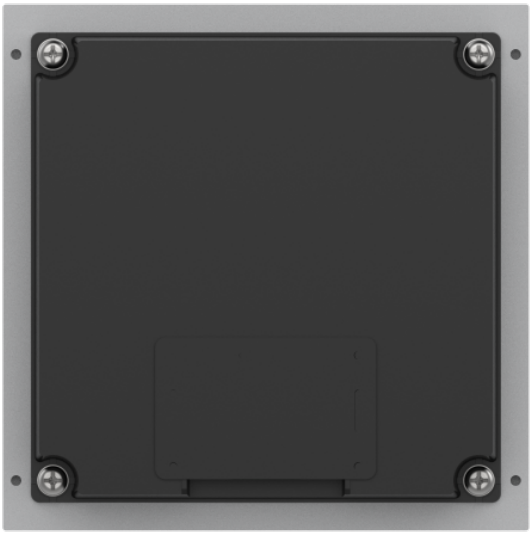

L-IM-5700

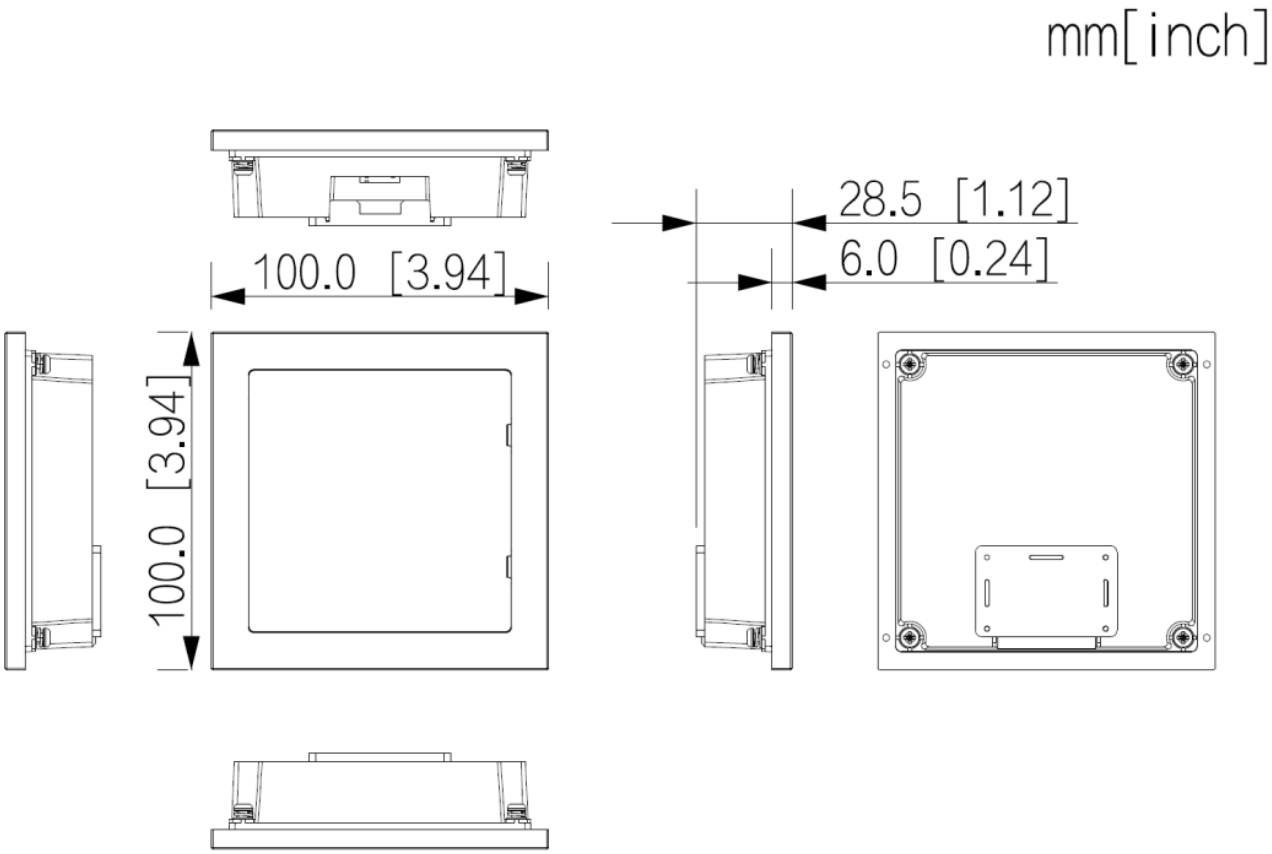

ZUBEHÖR



L-TS-5711
Türsprechanlagenmodul